2024/09-1
A3-297x420mm/ISO216

www.ideal-ts.pl

KSD

(PL) Kanlux SA, ul. Objazdowa 1-3, 41-922 Radzionków (CZ) Distributor: Kanlux s.r.o., Sadová 618, 738 01 Frýdek-Místek (SK) Distributor: Kanlux s.r.o., Zlatovská 2179/28, 911 05 Trencín (HU) Forgalmazza: Kanlux Kft., 9026 Győr, Bácsai út 153/b (UA) ТОВ «КАНЛЮКС», 08130, Київська область, Києво-Святошинський район, с.Петропавлівська Борщагівка, вул. Соборна, будинок 1-Б, офіс 617 (RO) Kanlux Lighting S.R.L. Oltenitei 249 Popesti Leordeni, 077160, Ilfov (RU) ООО Kanlux, ул. Комсомольская, д. 1, 142100, г. Подольск, Московская область, Российская Федерация 000 Канлюкс-Электромонтаж, ул. Комсомольская, д. 1, 142100, г. Подольск, Московская область, Российская Федерация (BG) Kanlux EOOD, Warehouse area Gopet Logistics, 1532 Kazichene, Sofia, ph.+359 2 42 19 623 (DE) Kanlux GmbH, Flugplatz 21, 44319 Dortmund (FR) Kanlux France SAS, 224B Rue Marcadet, 75 018 Paris (GB) Kanlux LTD, 2703 Sugar Mill Business Park, Oakhurst Road, LS117HL Leeds

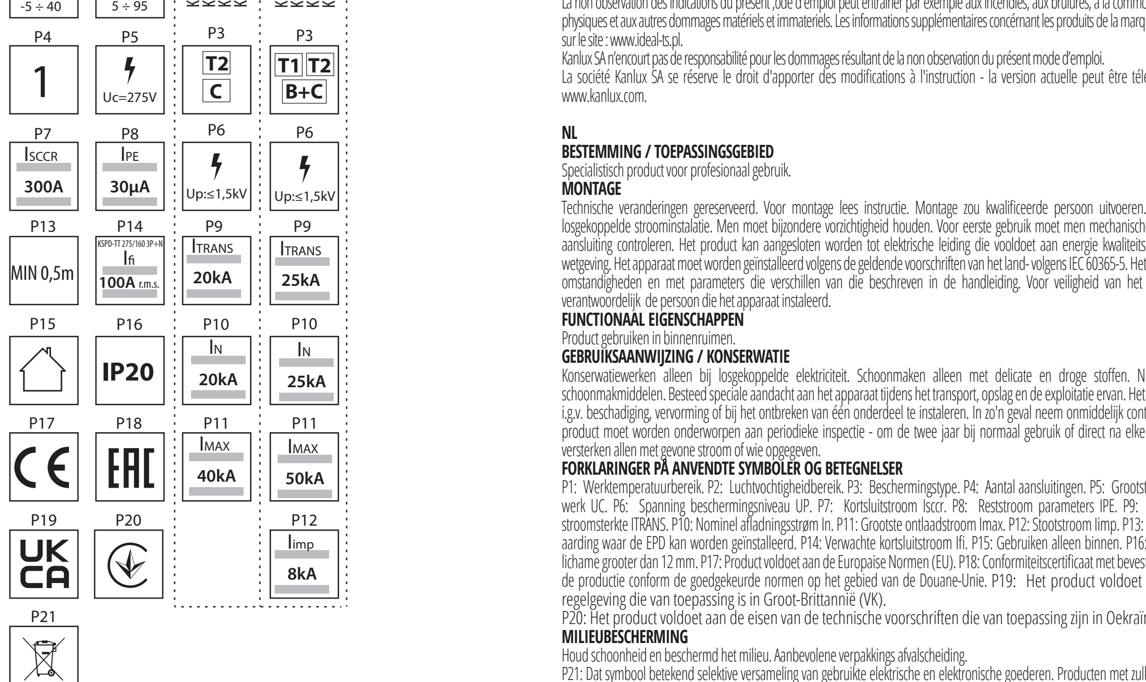

EN
INTENDED USE / APPLICATION
Specialist product - for professional use.
MOUNTING
Technical changes reserved. Read the manual before mounting. Mounting should be performed by an appropriately qualified person. Any activities to be done with disconnected power supply. Exercise particular caution. Check for proper mechanical fastening and connection to electrical power prior to first use. The product can be connected to a supply network which meets energy quality standards as prescribed by law. The equipment should be installed in accordance with legal regulations binding in the given country, in accordance with IEC 60365-5. Do not use the product in conditions and with parameters different from those specified in the instruction. The person assembling the equipment is responsible for its safe installation.
FUNCTIONAL CHARACTERISTICS
Product for indoor use.
USAGE GUIDELINES / MAINTENANCE
Any maintenance work must be done when the product is disconnected from power supply. Clean only with soft and dry cloths. Do not use chemical detergents.
Pay attention to monitor the equipment during its transportation, storage, and exploitation. If any equipment defect, deformation or missing part is discovered, do not assemble the equipment but lodge a complaint with the vendor. The equipment should undergo periodic inspections - once per every two years of operation or after every direct strike by lightning. Product can only be supplied by rated voltage or voltage within the range provided.
EXPLANATIONS OF SYMBOLS USED
P1: Range of work temperature. P2: Range of air humidity. P3: Breaker type. P4: Number of connections. P5: Maximal voltage of constant work U(c). P6: Voltage protection level U(p). P7: Short-circuit current I(sccr.) P8: Residual current parameters I(pe). P9: Transitional current increase I(trans). P10: Rated discharge current I(n). P11: Maximal discharge current I(max). P12: Surge current I(imp). P13: Minimal distance from earthing for installation of SPD. P14: Expected short-circuit current I(fi). P15:Use only indoors. P16: Protection against solid foreign objects bigger than 12mm provided. P17: Product meets the requirements of EU directives. P18: Certificate of Conformity confirming the quality of production in accordance with approved standards on the territory of the Customs Union. P19: The product is compliant with all relevant United Kingdom regulations.
P20: The product meets the requirements of technical regulations applicable in Ukraine.
ENVIRONMENTAL PROTECTION
Keep your environment clean. Segregation of post-packaging waste is recommended.
P21: This labelling indicates the requirement to selectively collect waste electronic and electrical equipment. Products labelled in this way must not be disposed of in the same way as other waste under the threat of a fine. These products may be harmful to the natural environment and health, and require a special form of recycling/neutralising. Products labelled in this way should be returned to a collection facility for waste electrical and electronic goods. Information on collection centres is provided by local authorities or sellers of such goods. Used items can also be returned to the seller when new product is purchased, in quantity no larger than the purchased item of the same type. The above rules regard the EU area. In the case of other countries, regulations in force in a given country must be applied. Contacting the distributor of our products in a given area is recommended.
COMMENTS / GUIDELINES
Failure to follow these instructions may result in e.g. fire, burns, electrical shock, physical injury and other material and non-material damage. For more information about Ideal TS products visit www.ideal-ts.pl.
Kanlux SA shall not be responsible for any damage resulting from the failure to follow these instructions.
Kanlux SA reserves the right to make changes in the manual - the current version can be downloaded at www.kanlux.com.

DE
VERWENDUNG / ANWENDUNG
Spezialprodukt - für professionelle Verwendung.
MONTAGE
Technische Änderungen vorbehalten. Lesen Sie vor der Montage die Anleitung. Die Montage sollte von einer Person durchgeführt werden, welche die erforderliche Befugnis hat. Alle Tätigkeiten sind bei abgeschalteter Energieversorgung durchzuführen. Besondere Vorsicht ist zu wahren. Vor der Inbetriebnahme muss die ordnungsgemäße mechanische Befestigung und der elektrische Anschluss geprüft werden. Das Produkt kann an ein Elektrizitätsnetz angeschlossen werden, das die gesetzlich festgelegten Energiestandards erfüllt. Das Gerät muss gemäß der im jeweiligen Land geltenden Vorschriften installiert werden gemäß IEC 60365-5. Verwenden Sie das Produkt nicht unter Bedingungen und Parametern, die von den in der Instruktion angegebenen abweichen. Die Person, welche das Gerät installiert, ist für die sichere Installation des Geräts verantwortlich.
FUNKTIONELLE EIGENSCHAFTEN
Produkt zur Verwendung im Innenbereich.
BETRIEBSHINWEISE / WARTUNG
Die Wartung bei abgeschalteter Energieversorgung durchführen. Nur mit weichen und trockenen Stoffen säubern. Keine chemischen Reinigungsmittel verwenden. Auf das Gerät muss vor allem während des Transports, der Lagerung und des Betriebs geachtet werden. Im Falle jedweder Beschädigung, Verformung oder des Fehlens irgendeines Teils darf das Gerät nicht installiert, sondern muss beim Verkäufer reklamiert werden. Das Produkt muss regelmäßig kontrolliert werden alle zwei Betriebsjahre oder nach jeder direkten atmosphärischen Entladung. Das Produkt ausschließlich mit der Nennspannung oder einem gegebenen Spannungsbereich versorgen.
ERLÄUTERUNGEN ZU DEN VERWENDETEN MARKIERUNGEN UND SYMBOLEN
P1: Betriebstemperaturbereich. P2: Luftfeuchtebereich. P3: Schutzart. P4: Anzahl der Anschlüsse. P5: Höchstdauerbetriebsspannung UC. P6: Spannungsschutzniveau UP. P7: Kurzschlussstrom Isccr. P8: Reststromparameter IPE. P9: Übergangsstromstärkeanstieg ITRANS. P10: Nennentladungsstrom In. P11: Höchstentladungsstrom Imax. P12: Stoßstrom Iimp . P13: Minimale Abstände von Erdung, bei denen SPD eingebaut werden kann. P14: Zu erwartender Kurzschlussstrom Ifi. P15:Nur für die Verwendung im Innenbereich. P16: Geschützt gegen feste Fremdkörper mit mehr als 12mm Durchmesser. P17: Das Produkt erfüllt die Anforderungen der EU-Richtlinien. P18: Zertifikat über Konformität der Produktionsqualität mit den anerkannten Standards auf dem Gebiet der Zollunion P19: Das Produkt entspricht den im Großbritannien (UK) geltenden Vorschriften.
P20: Das Produkt erfüllt die Anforderungen der in der Ukraine geltenden technischen Vorschriften.
UMWELTSCHUTZ
Auf Sauberkeit und die Umwelt achten. Wir empfehlen die Trennung der Verpackungsabfälle.
P21: Diese Kennzeichnung weist auf die Notwendigkeit hin, gebrauchte elektrische und elektronische Geräte selektiv zu sammeln. Solche gekennzeichneten Produkte dürfen nicht zusammen mit normalem Müll entsorgt werden. Bei Zuwiederhandlung droht eine Geldstrafe. Diese Produkte können schädlich für die Umwelt und die menschliche Gesundheit sein und erfordern eine spezielle Form der Umwandlung / der Rückgewinnung / des Recyclings / der Unschädlichbarmachung. Auf diese Weise markierte Produkte müssen einem Sammelpunkt von gebrauchten elektrischen oder elektronsichen Geräten zugeführt werden. Informationen zu Sammel-/Abholpunkten erteilen die lokalen Behörden oder die Verkäufer dieser Produkte. Gebrauchte Produkte können auch an den Verkäufer zurückgegeben werden, wenn die Zahl der alten die der neu gekauften nicht übersteigt. Die o.g. Prinzipien betreffen das Gebiet der EU. Im Falle anderer Länder sind die rechtlichen Bestimmungen des jeweiligen Landes anzuwenden. Wir empfehlen, den Händler unseres Produkts im jeweiligen Gebiet zu kontaktieren.
ANMERKUNGEN / HINWEISE
Die Nichtbeachtung der Empfehlungen der vorliegenden Hinweise kann u.a. zu Bränden, Verbrennungen, Stromschlägen, physischen Verletzungen und anderen materiellen und immateriellen Schäden führen. Zusätzliche Informationen zu den Produkten der Marke Ideal TS sind auf der Seite www.ideal-ts.pl erhältlich.
Kanlux SA haftet nicht für Schäden, die aus dem Nichtbeachten der Empfehlungen der vorliegenden Hinweise resultieren.
Die Firma Kanlux SA behält sich das Recht vor, Änderungen an der Bedienungsanleitung einzuführen - die aktuelle Version zum Herunterladen auf www.kanlux.com.

FR
DESTINATION / APPLICATION
Produit spécialisé - pour les applications professionnelles.
INSTALLATION
Modifications techniques réservées. Avant de commecner l'installation lisez le mode d'emploi. Installation doit être éffectuée par une personne possédant les certificats d'aptitude convenables. Toutes les opérations doivent être éffectuées avec la tension débranchée. Il faut rester très prudent. Avant la première mise en marche il faut s'assurer si le fixage mecanique est correct aisni que la connection électrique. Produit peut être branché au réseau d'alimentation qui est conforme aux standards de qualité d'energie définis par la loi. Le dispositif doit être installé conformément aux dispositions en vigueur dans un pays- selon IEC 60365-5. Ne pas utiliser cet article dans les conditions et avec les paramètres différents de ceux de la notice. L'installateur du dispositif est responsable de la sécurité lors de l'installation du dispositif.
CARACTERISTIQUES FONCTIONELLES
Utiliser le produit uniquement à l'intérieur des locaux.
RECOMMENDATIONS D'EXPLOITATION / MAINTENANCE
Maintenance doit être effectuée avec l'alimentation débranchée. Nettoyer uniquement avec les tissus secs et delicats. On ne peut pas utiliser les produits nettoyants chimiques. Veiller particulièrement au dispositif au cours du transport, du stockage et de son utilisation. En cas de la détection d'un dommage, d'une déformation ou du défaut d'une pièce, il est interdit d'installer le dispositif, il faut faire une réclamation auprès du vendeur. Le produit doit être contrôlé périodiquement - tous les deux ans ou après chaque décharge atmospfhérique directe. Produit à alimenter à l'aide de la tension nominale ou dans les limites des tensions indiquées.
EXPLICATION DES MARQUAGES ET DES SYMBOLES UTILISES
P1: Plage de température de fonctionnement. P2: Plage d'humidité de l'air. P3: Type de protection. P4: Quantité de connexions. P5: Tension maximale du fonctionnement constant UC. P6: Niveau de protection en tension UP. P7: Courant de court-circuit Isccr. P8: Paramètres de courant résiduel IPE. P9: Augmentation transitoire de l'intensité du courant électrique ITRANS. P10: Courant nominal de décharge In. P11: Courant de décharge maximum Imax. P12: Courant de choc Iimp. P13: Distance minimale entre la prise de terre et le lieu où le SPD peut être installé. P14: Courant de court-circuit présumé Ifi. P15:Utiliser uniquement à l'intérieur des locaux. P16: Protection contre les états solides dépassant 12mm. P17: Produit conforme aux Directives de lUnion Européenne (UE). P18: Certificat de conformité validant la qualité de la production avec les normes approuvées sur le territoire de l'Union douanière P19: Le produit est conforme à la réglementation applicable au Royaume-Uni (UK).
P20: Le produit est conforme aux exigences de la réglementation technique applicable en Ukraine.
PROTECTION DE L'ENVIRONNEMENT
Gardez la propreté et protégez l'environnement. La segrégation des déchets d'emballage est recommandée.
P21: Ce marquage indique la nécessité de la collecte selective des appareils électriques et électroniques usés. Les produits marqués de cette façon ne peuvent pas, sous la peine d'amende, être jetés aux poubelles avec les déchets ordinaires. 1. Ces produits peuvent être nuisibles pour l'environnement et pour la santé des hommes, il exigent les formes spéciales de la transformation/de la récupération/du recyclage et de la neutralisation. Produits marqués de cette façon doivent être rendus aux points de ramassage du matériel électrique et électronique usé. Informations sur les points de ramassage/réception sont données par les autorités locales ou le vendeur de ce type de matériel.
Matériel usé peut être aussi rendu au vendeur en cas de l'achat de nouveau matériel en quantité inférieur ou égal au nouveau matériel acheté du même type. Susdits principes concernent le territoire de l'Union Européenne. En cas d'autres pays appliquer les dispositions en vigueur dans un pays concerné. Nous recommandons de contacter le distributeur de notre produit dans le territoire concerné.
REMARQUES / INDICATIONS
La non observation des indications du présent ,ode d'emploi peut entraîner par exemple aux incendies, aux brûlures, à la commotion électrique, aux lésions physiques et aux autres dommages matériels et immateriels. Les informations supplémentaires concérnant les produits de la marque Ideal TS sont accessibles sur le site : www.ideal-ts.pl.
Kanlux SA n'encourt pas de responsabilité pour les dommages résultant de la non observation du présent mode d'emploi.
La société Kanlux SA se réserve le droit d'apporter des modifications à l'instruction - la version actuelle peut être téléchargée à partir du site www.kanlux.com.

NL
BESTEMMING / TOEPASSINGSGEBIED
Specialistisch product voor profesionaal gebruik.
MONTAGE
Technische veranderingen gereserveerd. Voor montage lees instructie. Montage zou kwalificeerde persoon uitvoeren. Alle operaties doen bij losgekoppelde stroominstalatie. Men moet bijzondere vorzichtigheid houden. Voor eerste gebruik moet men mechanische montage en elektrische aansluiting controleren. Het product kan aangesloten worden tot elektrische leiding die vooldoet aan energie kwaliteits regels bepaald door de wetgeving. Het apparaat moet worden geïnstalleerd volgens de geldende voorschriften van het land- volgens IEC 60365-5. Het product niet gebruiken in omstandigheden en met parameters die verschillen van die beschreven in de handleiding. Voor veiligheid van het geinstaleerd apparaat is verantwoordelijk de persoon die het apparaat instaleerd.
FUNCTIONAAL EIGENSCHAPPEN
Product gebruiken in binnenruimen.
GEBRUIKSAANWIJZING / KONSERWATIE
Konserwatiewerken alleen bij losgekoppelde elektriciteit. Schoonmaken alleen met delicate en droge stoffen. Niet gebruiken chenische schoonmakmiddelen. Besteed speciale aandacht aan het apparaat tijdens het transport, opslag en de exploitatie ervan. Het is verboden het apparaat i.g.v. beschadiging, vervorming of bij het ontbreken van één onderdeel te instaleren. In zo'n geval neem onmiddelijk contact met de verkoper. Het product moet worden onderworpen aan periodieke inspectie - om de twee jaar bij normaal gebruik of direct na elke bliksemaanslag. Product versterken allen met gevone stroom of wie opgegeven.
FORKLARINGER PÅ ANVENDTE SYMBOLER OG BETEGNELSER
P1: Werktemperatuurbereik. P2: Luchtvochtigheidbereik. P3: Beschermingstype. P4: Aantal aansluitingen. P5: Grootste spanning van continue werk UC. P6: Spanning beschermingsniveau UP. P7: Kortsluitstroom Isccr. P8: Reststroom parameters IPE. P9: Tijdelijke verhoging van stroomsterkte ITRANS. P10: Nominel afladningsstrøm In. P11: Grootste ontlaadstroom Imax. P12: Stootstroom Iimp. P13: Minimale afstand van de aarding waar de EPD kan worden geïnstalleerd. P14: Verwachte kortsluitstroom Ifi. P15: Gebruiken alleen binnen. P16: Bescherming voor vaste lichame grooter dan 12 mm. P17: Product voldoet aan de Europaise Normen (EU). P18: Conformiteitscertificaat met bevestiging van de kwaliteit van de productie conform de goedgekeurde normen op het gebied van de Douane-Unie. P19: Het product voldoet aan de eisen van de regelgeving die van toepassing is in Groot-Brittannië (VK).
P20: Het product voldoet aan de eisen van de technische voorschriften die van toepassing zijn in Oekraïne.
MILIEUBESCHERMING
Houd schoonheid en beschermd het milieu. Aanbevolene verpakkings afvalscheiding.
P21: Dat symbool betekend selektive versameling van gebruikte elektrische en elektronische goederen. Producten met zulke symbool onder dwang van boete kan je niet tot gewone afvaal goien. Zulke producten kunne schadelijk zijn voor het milieu en gezondheid van mensen. Ze hebben aparte form van verwerken / herstel / recykling / inactivatie nodig. Producten met zulke etiketten moeten gebracht worden naar kolectieve verzammelingsplaats van verbruikte elektrische en elektronische producten. Informaties over verzammelplaatsen geven lokale administratie of verkopers van zulke producten. Verbruikte producten kunnen ook teruggegeven worden aan verkoper in geval van kopen van nieuwe producten, in niet grotere goeveelheid als nieuwgekochte product. Bovengenoemde regels gelden op gebied van EU. In anderen landen moeten rechtelijke voorschriften gelett worden, die in dit land gelden. Neem kontakt met distributie van onze product op dat gebied.
LET OP/ BIJZONDERHEDEN
Zich niet houden aan regelingen van deze instructie kan leiden onder anderen tot brand, verbrandingen, overspanningen, en ander materiele en niet materiele schaden. Verdere informaties over producten van merk Ideal TS zijn op: www.ideal-ts.pl te vinden. Kanlux SA kan niet aansprakelijk gemaakt worden voor effecten ontstaan door zich niet te houden aan deze instructie. Firma Kanlux SA behoudt zich het recht tot wijzigingen in de gebruiksaanwijzing- de meest actuele versie te downloaden op www.kanlux.com.

IT
DESTINAZIONE / USO
Prodotto specialistico - per applicazioni professionali.
ASSEMBLAGGIO
Modifiche tecniche riservate. Prima di procedere con l'assemblaggio si prega di consultare le istruzioni. L'assemblaggio deve essere effettuato da una persona con appropriata competenza. Eseguire qualsiasi operazione con l'alimentazione disinserita. E' necessario adottare particolare cautela. Prima del primo utilizzo, occorre accertarsi che il fissaggio meccanico e il cablaggio elettrico siano corretti. Il prodotto può essere collegato ad una rete d'alimentazione che soddisfi gli standard di qualità energetici definiti dalla legislazione. Impianto deve essere installato secondo le norme vigenti del dato paese in conformità alle norme IEC 60365-5. Non usare il prodotto nelle condizioni e dei parametri che deviano da quelli specificati nel manuale. Addetto alla installazione è responsabile per la sicurezza dell'installazione dell'impianto.
CARATTERISTICHE FUNZIONALI
Prodotto da utilizzare in ambienti interni.
RACCOMANDAZIONI D'USO E MANUTENZIONE
Eseguire la manutenzione solo con l'alimentazione disinserita. Pulire esclusivamente con un panno delicato e asciutto. Non utilizzare detergenti chimici. È necessario prestare una particolare attenzione all'impianto durante il trasporto, lo stoccaggio e l'uso. In caso di riscontro qualsiasi difetto, deformazione oppure mancanza delle parti è proibito installare impianto ma è necessario fare il reclamo al venditore. Il prodotto soggetta ai controlli periodici – ogni due anni dell'uso e sempre in seguito ad una scarica atmosferica diretta. Prodotto da alimentare unicamente con la tensione nominale o il campo di tensione prescritti.
SPIEGAZIONE DELLE INDICAZIONI E DEI SIMBOLI USATI
P1: Campo della temperatura di esercizio. P2: Campo di umidità dell'aria. P3: Tipo di protezione. P4: Numero di attacchi. P5: Massima tensione di esercizio costante UC. P6: Livello di protezione della tensione UP. P7: Corrente di cortocircuito Isccr. P8: Parametri della corrente residua IPE. P9: Aumento temporaneo dell'intensità della corrente ITRANS. P10: Corrente di regime di scarico In. P11: Massima corrente di scarico Imax. P12: Corrente d'urto Iimp. P13: Distanze minime per la messa a terra dove SPD può essere installato. P14: Corrente di cortocircuito prevista Ifi. P15:Utilizzare solo in ambienti interni. P16: Protezione contro i corpi solidi superiori a 12mm. P17: Il prodotto soddisfa i requisiti delle Direttive dell'Unione Europea (UE). P18: Certificato di Conformità attestante la confromità della qualità di produzione alle norme approvate sul territorio dell'Unione Doganale. P19: Il prodotto è conforme alle normative vigenti nel Regno Unito (UK).
P20: Il prodotto soddisfa i requisiti delle normative tecniche applicabili in Ucraina.
PROTEZIONE AMBIENTALE
Prenditi cura della pulizia e dell'ambiente. Si consiglia la differenziazione degli imballaggi da smaltire.
P21: Questa etichetta indica la necessità di raccolta differenziata dei rifiuti di apparecchiature elettriche ed elettroniche. I prodotti con questa etichetta, a pena di ammenda, non possono essere. Smaltiti nella spazzatura ordinaria insieme ad altri rifiuti. Questi prodotti possono essere dannosi per l'ambiente e la salute umana, e richiedono particolari forme di trattamento / recupero / riciclaggio / neutralizzazione. I prodotti così etichettati devono essere smaltiti nei punti di raccolta dei rifiuti di apparecchiature elettriche ed elettroniche. Informazioni sui punti di raccolta/ritiro, sono disponibili presso le autorità locali o i rivenditori di tali attrezzature. Le attrezzature usate possono anche essere rese al rivenditore, in caso di acquisto di un nuovo prodotto, in quantità non maggiore dei nuovi prodotti dello stesso genere acquistati. Le regole di cui sopra si applicano nell'area dell'Unione Europea. Nel caso di altri paesi, è necessario utilizzare le norme giuridiche in vigore in quella nazione. Si consiglia di contattare il distributore del prodotto nella zona interessata.
AVVERTENZE / SUGGERIMENTI
Non attenendosi alle raccomandazioni di queste istruzioni si possono provocare, ad esempio, incendi, scottature, scosse elettriche, lesioni fisiche e altri danni materiali e immateriali. Ulteriori informazioni sui prodotti con marchio Ideal TS sono disponibili all'indirizzo: www.ideal-ts.pl.Ideal TS non si assume alcuna responsabilità per le conseguenze scaturenti dall'inosservanza delle prescrizioni contenute in queste istruzioni. La società Kanlux SA si riserva il diritto di apportare modifiche al manuale di istruzioni - la versione attuale può essere scaricata dal sito www.kanlux.com.

PL
PRZEZNACZENIE / ZASTOSOWANIE
Wyrób specjalistyczny - do zastosowań profesjonalnych.
MONTAŻ
Zmiany techniczne zastrzeżone. Przed przystąpieniem do montażu zapoznaj się z instrukcją. Montaż powinna wykonać osoba posiadająca odpowiednie uprawnienia. Wszelkie czynności wykonywać przy odłączonym zasilaniu. Należy zachować szczególną ostrożność. Przed pierwszym użyciem należy upewnić się, co do prawidłowego mocowania mechanicznego i podłączenia elektrycznego. Wyrób może być przyłączony do sieci zasilającej, która spełnia standardy jakościowe energii określone prawem. Urządzenie powinnio być instalowane wg przepisów obowiązujących w danym kraju- wg IEC 60365-5. Nie używać wyrobu w warunkach i o parametrach odbiegających od tych podanych w instrukcji. Osoba, która instaluje urządzenie jest odpowiedzialna za bezpieczeństwo instalacji urządzenia.
CECHY FUNKCJONALNE
Wyrób użytkować wewnątrz pomieszczeń.
ZALECENIA EKSPLOATACYJNE / KONSERWACJA
Konserwacje wykonywać przy odłączonym zasilaniu. Czyścić wyłącznie delikatnymi i suchymi tkaninami. Nie używać chemicznych środków czyszczących. Należy zwracać szczególna uwagę na urządzenie w trakcie transportu, magazynowanie oraz jego eksploatacji. W przypadku stwierdzenia jakiegokolwiek uszkodzenia, deformacji lub braku jakiejś części, nie wolno instalować urządzenia lecz należy zareklamować je u sprzedawcy. Wyrób należy poddać okresowej kontroli - co dwa lata użytkowania lub po każdym bezpośrednim wyładowaniu atmosferycznym. Wyrób zasilać wyłącznie napięciem znamionowym lub zakresem podanych napięć.
WYJAŚNIENIA STOSOWANYCH OZNACZEŃ I SYMBOLI
P1: Zakres temperatury pracy. P2: Zakres wilgotności powietrza. P3: Typ ochrony. P4: Ilość przyłączy. P5: Największe napięcie stałej pracy UC. P6: Napięciowy poziom ochrony UP. P7: Prąd zwarcia Isccr. P8: Parametry prądu szczątkowego IPE. P9: Przejściowy wzrost natężenia prądu ITRANS. P10: Znamionowy prąd wyładowczy In. P11: Największy prąd wyładowczy Imax. P12: Prąd udarowy Iimp. P13: Minimalne odległości od uziemienia gdzie SPD może być zainstalowane. P14: Spodziewany prąd zwarcia Ifi. P15:Stosować tylko wewnątrz pomieszczeń. P16: Ochrona przed ciałami stałymi większymi niż 12mm. P17: Wyrób spełnia wymagania Dyrektyw Unii Europejskiej (UE). P18: Certyfikat Zgodności potwierdzający jakość produkcji z zatwierdzonymi standardami na terytorium Unii Celnej P19: Wyrób spełnia wymagania przepisów stosowanych w Wielkiej Brytanii (UK).
P20: Wyrób spełnia wymagania przepisów technicznych stosowanych w Ukrainie.
OCHRONA ŚRODOWISKA
Dbaj o czystość i środowisko. Zalecamy segregację odpadów poopakowaniowych.
P21: Oznakowanie wskazuje na konieczność selektywnego zbierania zużytego sprzętu elektrycznego i elektronicznego. Wyrobów tak oznakowanych, pod karą grzywny, nie można wyrzucać do zwykłych śmieci razem z innymi odpadami. Wyroby takie mogą być szkodliwe dla środowiska i zdrowia ludzkiego, wymagają specjalnej formy przetwarzania, w szczególności odzysku, recyklingu i/lub unieszkodliwiania. Wyroby tak oznakowane powinny zostać oddane do punktu zbierania zużytego sprzętu elektrycznego lub elektronicznego. Informacje na temat punktów zbierania/odbioru udzielają władze lokalne lub sprzedawcy tego rodzaju sprzętu. Zużyty sprzęt może zostać również oddany do sprzedawcy, w przypadku zakupu nowego wyrobu w ilości nie większej niż nowy kupowany sprzęt tego samego rodzaju. Powyższe zasady dotyczą obszaru Unii Europejskiej. W przypadku innych państw należy stosować prawne regulacje obowiązujące w danym kraju. Zalecamy kontakt z dystrybutorem naszego wyrobu na danym obszarze.
UWAGI / WSKAZÓWKI
Nie stosowanie się do zaleceń niniejszej instrukcji może doprowadzić np. do powstania pożaru, poparzeń, porażenia prądem elektrycznym, obrażeń fizycznych oraz innych szkód materialnych i niematerialnych. Dodatkowe informacje na temat produktów marki Ideal TS dostępne są na: www.ideal-ts.pl. Kanlux SA nie ponosi odpowiedzialności za skutki wynikające z nieprzestrzegania zaleceń niniejszej instrukcji. Firma Kanlux SA zastrzega sobie prawo do wprowadzania zmian w instrukcji - aktualna wersja do pobrania ze strony www.kanlux.com.

CZ
URČENÍ / POUŽITÍ
Specialistický výrobek - pro profesionální použití.
MONTÁŽ
Technické změny vyhrazeny. Před zahájením montáže se seznam s návodem. Montáž by měla provádět oprávněná osoba. Veškeré činnosti provádět při vypnutém napájení. Je nutné dodržet ostražitost. Před prvním použitím se ujistit, zda mechanické připevnění a elektrické připojení jsou správně provedené. Výrobek může být připojen k takové napájecí síti, která splňuje standardní jakostní normy podle předpisů. Zařízení by mělo být instalováno podle norem platných v dané zemi - dle IEC 60365-5. Výrobek nepoužívat v podmínkách a při parametrech, které se neshodují s těmi uvedenými v návodu. Osoba, která instaluje zařízení, odpovádá za bezpečnost instalace zařízení.
FUNKČNÍ VLASTNOSTI
Výrobek používat uvnitř místností.
POKYNY K PROVOZU/ ÚDRŽBA
Údržbu provádět při vypnutém napájení. Čistit výhradně jemnými a suchými tkaninami. Nepoužívat chemické čistící prostředky. Během přepravy, jakož i během skladování a provozování, je nutné zvláště dbát o zařízení. Pokud si všimnete jakéhokoliv poškození, deformace nebo toho, že libovolná součástka chybí, zařízení se nesmí instalovat, leč je nutné ho reklamovat u prodejce. Výrobek je nutné pravidelně kontrolovat - každé dva roky provozu anebo bezprostředně po každém atmosférickém výboji. Výrobek napájet pouze nominálním napětím anebo rozsahy uvedených napětí.
VYSVĚTLENÍ POUŽITÝCH ZNAKŮ A SYMBOLŮ
P1: Rozsah provozní teploty. P2: Rozsah vlhkosti vzduchu. P3: Typ ochrany. P4: Počet přípojek. P5: Největší napětí stálé práce UC. P6: Ochranná napěťová úroveň UP. P7: Zkratový proud Isccr. P8: Parametry unikajícího proudu IPE. P9: Přechodný nárůst síly proudu ITRANS. P10: Nominální vybíjecí proud In. P11: Největší vybíjecí proud Imax. P12: Nárazový proud Iimp. P13: Minimální vzdálenosti uzemění produ, kde může být instalováno SPD. P14: Očekávaný zkratový proud Ifi. P15:Používat pouze uvnitř místností. P16: Ochrana před stálými částicemi většími nežli 12mm. P17: Výrobek splňuje požadavky nařízení Evropské unie (EU). P18: Prohlášení o shodě potvrzující kvalitu výroby s přijatými standardami na území celní unie P19: Výrobek splňuje požadavky předpisů platných ve Velké Británii (UK).
P20: Výrobek splňuje požadavky technických předpisů platných na Ukrajině.
OCHRANA ŽIVOTNÍHO PROSTŘEDÍ
Dbej o čistotu a životní prostředí. Doporučujeme třídění poobalových odpadků.
P21: Toto značení poukazuje na nutnost sběru tříděného opotřebovaného elektro zboží. Takto označené výrobky nelze vyhazovat spolu s jinými odpadky, nedodržení tohoto zákazu bude trestáno pokutou. Tyto výrobky mohou být lidskému zdraví škodlivé, musí být zvlášť zracovávány, utilisovány, ničeny. Takto označené výrobky nutno předat do sběru opotřebovaného elektrozboží. Iinformace o místech sběru takových produktů poskytují místní úřady anebo prodejce tohoto zboží. Spotřebované zboží může být také předáno prodejci, v případě nákupu nového produktu v množství nikoliv větším nežli nové zboží téhož druhu. Výše uvedená pravidla se týkají oblasti Evropské unie. V jiných státek je nutno držet se předpisů tam platných. V dané oblasti doporučujeme mkontakt s distributorem daného výrobku.
POZNÁMKY / DOPORUČENÍ
Nedodržování pokynů tohoto návodu může zapříčinit požár, opaření, zranění elektrickým proudem, fyzická zranění a jiné hmotné i nehmotné škody. Další informace o výrobcích značky Ideal TS jsou dostupné na: www.ideal-ts.pl
Kanlux SA neodpovídá za škody vzniklé následkem nedodržování pokynů tohoto návodu.
Firma Kanlux SA si vyhrazuje právo provádět v návodu změny - aktuální verze ke stažení na: www.kanlux.com.

SK
URČENIE / POUŽITIE
Špecializovaný výrobok - na profesionálne použitie.
MONTÁŽ
Technické zmeny sú vyhradené. Pred pristúpenim k montáži sa oboznámte s nívodom. Montáž by mala vykonávať patrične oprávnená osoba. Všetky úkony vykonávajte pri vypnutom napájaní. Zachovajte zvláštnu opatrnosť. Pred prvým použitím sa ubezpečte ohľadne správnosti mechanického upevnenia a elektrického prepojenia. Výrobok sa môže zapojiť do elektrickej siete, ktorá splňa právne určené kvalitatívne energetické štandardy. Zariadenie by malo byť inštalované v súlade s legislatívou platnou v jednotlivých štátoch- podľa IEC 60365-5. Nepoužívajte výrobok v podmienkach a s parametrami, ktoré sa nezhodujú s uvedenými v návode. Osoba, ktorá inštaluje zariadenie zodpovedá za bezpečnosť inštalácie zariadenia.
FUNKČNÉ VLASTNOSTI
Výrobok na použitie vnútri miestností.
POKYNY K PREVÁDZKE / ÚDRŽBA
Konzerváciu vykonávajte pri vypnutom napájaní. Čistite len jemnou a suchou tkaninou. Nepoužívajte chemické čistiace prostriedky. Obráťte zvláštnu na zariadenie počas transportu, skladovania a používania zariadenia. V prípade zistenia akéhokoľvek poškodenia, deformácie alebo nedostatku ľubovoľnej súčiastky, neinštalujte zariadenie a podajte reklamáciu u predajcu. Vykonávajte pravidelné prehliadku zariadenia – každé dva roky alebo po každom atmosférickom výboji. Výrobok napájajte výlučne menovitým prúdom resp. napätím v uvedenom rozmedzí.
VYSVETLÍVKY POUŽITÝCH OZNAČENÍ A SYMBOLOV
P1: Rozsah pracovných teplôt. P2: Rozsah vlhkosti vzduchu. P3: Typ ochrany. P4: Počet pripájaných vodičov. P5: Najvyššie trvalé prevádzkové napätie UC. P6: Napäťová ochranná hladina UP. P7: Menovitý skratový prúd Isccr. P8: Zvyškový prúd IPE. P9: Dočasné zvýšenie intenzity prúdu ITRANS. P10: Menovitý výbojový prúd In. P11: Maximálny výbojový prúd Imax. P12: Impulzný prúd Iimp. P13: Minimálne vzdialenosti od uzemnenia, kde SPD môže byť nainštalované. P14: Schopnosť samostatne vypnúť následný prúd Ifi. P15:Používať iba v interieroch. P16: Ochrana proti pevným telesám s veľkosťou nad 12mm. P17: Výrobok splňa požiadavky Smerníc Európskej únie (EU). P18: Prehlásenie o zhode potvrdzujúce kvalitu výroby s prijatými štandardami na území colnej únie. P19: Výrobok spĺňa požiadavky predpisov platných vo Veľkej Británii (UK).
P20: Výrobok spĺňa požiadavky technických predpisov platných na Ukrajine.
OCHRANA ŽIVOTNÉHO PROSTREDIA
Dbajte na čistotu a životné prostredie. Odporúčame triedenie obalového odpadu.
P21: Toto označenie poukazuje na nutnosť selektívneho zberu opotrebovanej elektrickej a elektronickej techniky. Takto označené výrobky sa nesmejú, pod hrozbou pokuty, vyhadzovať do obyčajných košov spolu s ostatným odpadom. Tieto výrobky môžu byť škodlivé životnému prostrediu a ľudskému zdraviu, vyžadujú špeciálnu formu spracovania / spätného získavania / recyklingu / utilizácie. Takto označené výrobky by sa mali odovzdať na miesto zberu opotrebovanej elektrickej a elektronickej techniky. Informácie o miestach zberu/odberu poskytujú miestné orgány a predajci tohto druhu techniky. Opotrebovaná technika môže byť tiež vrátená predajcovi, a to v prípade nákupu nového výrobku v množstve nie väčšiom ako nová kupovaná technika rovnakého druhu. Tieto zásady sa týkajú územia Európskej únie. V prípade iných krajín dodržujte právne regulácie platné v danej krajine. Odporúča sa kontaktovať distribútora nášho výrobku na danom území.
POZNÁMKY / POKYNY
Nedodržiavanie pokynov tohto návodu môže viesť napr. k vzniku požiaru, opareniu, úrazu elektrickým prúdom, telesným úrazom a ďalším hmotným a nehmotným škodám. Dodatočné informácie o výrobkoch značky Ideal TS sú dostupné na: www.ideal-ts.pl. Kanlux SA Nenesie zodpovednoť za následky vyplývajúce z nepodriadenia sa pokynom tohto návodu. Firma Kanlux SA si vyhradzuje právo zavádzať do návodu zmeny - aktuálnu verziu je možné si stiahnuť zo stránok www.kanlux.com.

HU
RENDELTETÉS / ALKALMAZÁS
Különleges rendeltetésű termék professzionális alkalmazáshoz.
SZERELÉS
Műszaki változás fenntartva. A szerelés előtt olvassa el a szerelési útmutatót. A szerelést csak az erre jogosult személy végezheti. A szerelés valamennyi lépését kikapcsolt áram mellett kell végezni! A szerelés különös óvatosságot igényel! Az első használat előtt ellenőrizze a mechanikus rögzítés és az elektromos összekötés megfelelősségét. A termék kapcsolható a jogszabályban meghatározott minőségi követelményeknek megfelelő áramhálózathoz. A berendezést az adott országban megfelelő előírásoknak megfelelően kell beszerelni - az IEC 60365-5 szabvány szerint. Ne használja a terméket a használati utasításban megadott feltételektől és paraméterektől eltérő körülmények között. A berendezés szerelését végző személy felelősséggel tartozik a berendezés biztonságos beszereléséért.
FUNKCIONÁLIS JELLEMVONÁSOK
A termék csak beltérben használható.
HASZNÁLATI JAVASLATOK / KARBANTARTÁS
Karbantartás csak a kikapcsolt áramellátással végezhető. Tisztítás kizárólag finom és száraz textilruhákkal végezhető. Tilos a vegyi tisztítószerek használata. Különös figyelmet kell fordítani a berendezés szállítására, raktározására és üzemeltetésére. Bármilyen meghibásodás, deformálódás vagy alkatrész hiányának észrevétele esetén nem szabad a berendezést beszerelni, hanem reklamációt bejelenteni az eladónál. A terméket időszakos bevizsgálásnak kell alávetni - kétévenként a használat során vagy közvetlenül minden légköri kisülés után. A termék kizárólag névleges feszültséggel vagy a megadott feszültségek körével táplálható.
AZ ALKALMAZOTT JELEK ÉS SZIMBÓLUMOK MAGYARÁZATA
P1: Üzemi hőmérséklettartomány. P2: Páratartalom tartomány. P3: Védelem típusa. P4: Csatlakozások száma. P5: UC legnagyobb állandó üzemi feszültség. P6: UP feszültség védelmi szint. P7: Rövidzárási áram Isccr. P8: IPE maradékáram paraméterei. P9: ITRANS átmeneti áramerősség növekedés. P10: In névleges kisütő áram. P11: Imax legnagyobb kisütő áram. P12: Iimp lökőáram. P13: Minimális távolságok a földeléstől, ahol az SPD telepíthető. P14: Ifi elvárt rövidzárási áram. P15:Csak beltéri használatra. P16: Védelem a 12 mm-nél nagyobb szilárd testek ellen. P17: A termék megfelel az Európai Uniós irányelvek követelményeinek. P18: A termék Vámunió területén elismert szabványok szerinti minőségét igazoló Megfelelőségi Tanúsítvány P19: A termék megfelel az Egyesült Királyságban (UK) alkalmazandó előírások követelményeinek.
P20: A termék megfelel az Ukrajnában alkalmazandó műszaki előírások követelményeinek.
KÖRNYEZETVÉDELEM
Ügyeljen a tisztaságra és a környezetre. Javasolt a csomagolási hulladék szegregációja.
P21: Ez a jel mutatja az elhasználódott elektromos és elektronikus berendezés szelektív gyűjtésének a szükségességét. Így megjelölt termékek a bírság kiszabásának a terhe alatt szokásos szeméttárolóba nem dobhatók ki. Ilyen termékek károsak lehetnek a környezetre és az emberi egészségre, a feldolgozás / újrahasznosítás / kezelés / hatástalanítás különös formáját igénylik. Így megjelölt termékeket el kell szállítani az elhasználódott elektromos és elektronikus berendezést gyűjtő helyre. Információk a gyűjtőhelyekre vonatkozóan a helyi hatóságoktól vagy az érintett berendezés forgalmazóitól kaphatók. Az elhasználódott berendezést az eladója is köteles átvenni az új ugyanilyen típusú berendezés ugyanilyen mennyiségben történő vásárlása esetén.
A fenti szabályok az Európai Unió területén érvényesek. Más ország esetén az adott ország területén hatályos jogszabályokat kell alkalmazni. Lépjen kapcsolatba a termékeink adott területen működő forgalmazójával.
TANÁCSOK / JAVASLATOK
A jelen útmutató figyelmen kívül hagyása a tűz, áramütés, égés, testi sérülés és egyéb anyagi és nem anyagi kár veszélyével járhat. További információ a Ideal TS termékeiről a www.ideal-ts.pl weboldalon kapható. Kanlux SA nem vállal felelősséget a jelen útmutató figyelmen kívül hagyásának az eredményeiért. A Kanlux SA fenntartja az utasítás módosításának jogát - az aktuális verzió a www.kanlux.com oldalról tölthető le.

RO/MD
SCOPUL / FOLOSIREA
Produsul specialist pentru uz profesional.
MONTAJUL
Modificări tehnice rezervate. Înainte de a trece pentru instalarea citeşte instrucţiună. Persoană de instalare ar trebui să fie cu autoritatea competentă. Orice acţiune face după oprirea alimentării. Trebuie făcută atenţia mare. Înainte de prima utilizare, asiguraţi-vă că o conexiune buna de montare mecanice si electrice. Produsul poate fi conectat la reţea, care să corespundă standardelor de calitate definite de legislaţia de energie. Dispozitivul ar trebui să fie instalat în conformitate cu reglementările în vigoare în ţară, în conformitate cu IEC 60365-5. Nu folosiţi produsul în condiţiile şi parametrii diferite de cele descrise în manual. O persoană care instalează dispozitivul este responsabilă pentru siguranţă de instalare.
CARACTERSTICE FUNCTIONALE
Utilizaţi numai în interiorul.
RECOMANDARILE DE OPERARE / INTRETINERE
Întreţinerea se face cu alimentarea oprita. Curată numai cu ţesături delicate şi uscate. Nu folosiţi detergenţi chimice. Acordaţi o atenţie deosebită pentru dispozitivul în timpul transportului, depozitării şi exploatării acesteia. În caz de orice deteriorare, deformare sau lipsă de o piesă, nu instalaţi dispozitivul, dar ar trebui să fie reclamat la vânzător. Produsul trebuie să facă obiectul unor inspecţii periodice - o dată la doi ani sau după fiecare descărcare atmosferică. Produsul sa alimenteaza exclusiv cu tensiunea nominală sau de tensiune din intervalul specificat.
EXPLICAREA DE MARCII SI SIMBOLURILE UTILIZATE
P1: Intervalul de temperatură de lucru. P2: Intervalul umidităţii aerului. P3: Tipul de protecţie. P4: Numărul de conexiuni. P5: Cea mai mare tensiune de lucru permanent UC. P6: Nivelul de protecţie de tensiune UP. P7: Curent de scurtcircuit Isccr. P8: Parametrii curentului rezidual IPE. P9: O creştere tranzitorie curentului ITRANS. P10: Curent nominal de descărcare In. P11: Cel mai mare curentul de descărcare Imax. P12: Curent supratensiunii Iimp. P13: Distanţa minimă de la sol, unde SPD poate fi instalat. P14: Curentul de aşteptat scurtcircuit Ifi. P15:Utilizaţi numai în interiorul. P16: Protecţia împotriva corpurile solide mai mari de 12mm. P17: Produs este conform cu directivele Uniunii Europene (UE). P18: Certificatul de conformitate confirmă calitatea producţiei cu standardele aprobate pe teritoriul Uniunii Vamale. P19: Produsul îndeplinește cerințele reglementărilor aplicabile în Marea Britanie. (UK)
P20: Produsul îndeplinește cerințele reglementărilor tehnice aplicabile în Ucraina.
PROTECŢIE MEDIULUI
Ai grijă de curăţenia şi a mediului. Vă recomandăm segregarea de deşeuri după ambalajele.
P21: Această etichetă indică necesitatea de colectarea separată a deşeurilor de echipamente electrice şi electronice. Produsele, astfel etichetate, sub sancţiunea amenzii, nu aveţi posibilitatea să aruncaţi la gunoi ordinar, împreună cu alte deşeuri. Aceste produse pot fi dăunătoare pentru mediul ambiant şi sănătatea umană, necesită forme speciale de tratare / valorificare / reciclare / eliminare. Produsele etichetate astfel ar trebui să fie plasate la punctul de colectare a deşeurilor de echipamente electrice şi electronice. Informaţile referitoare la punctele de colectare / primirii dau autorităţile locale sau distribuitor de astfel de echipamente. Echipament folosit poate fi de asemenea plasat la vânzătorul, atunci când achiziţionează un produs nou într-o sumă nu mai mare decât noi echipamente achiziţionate în acelaşi fel. Aceste norme se aplică în zona Uniunii Europene. În cazul altor ţări ar trebui să se aplice reglementările legale în vigoare în ţară. Vă recomandăm să contactaţi distribuitorul de produse noastre din zona dumneavoastră.
COMENTARII / SUGESTII
Ne folosirea recomandărilor din acest ghidul poate duce la crearea unui astfel de incendiu, arsuri, un şoc electric, leziuni fizice şi alte daune materiale şi nemateriale. Informaţii suplimentare despre produse de marcă Ideal TS sunt disponibile la: www.ideal-ts.pl. Kanlux SA nu este responsabil pentru orice consecinţele care rezultă din nepăstrarea recomandărilor din acest manual. Compania Kanlux SA îşi rezervă dreptul de introducere a modificărilor în instrucţiune - versiunea actuală poate fi descărcată de pe pagina www.kanlux.com.

SI
NAMEN / UPORABA
Specialističen proizvod - namenjen strokovni uporabi.
MONTAŽA
Tehnične spremembe pridržane. Pred montažo preberite navodila za uporabo. Montirati sme samo oseba, ki ima primerne kvalifikacije. Montažo naredite pri izključenem napajanju. Bodite pri montaži pazljivi. Pred prvo uporabo, se morate prepričati, da je montaža narejena pravilno in je pravilno vključena v električno instalacijo. Proizvod vključite samo v pravilno električno instalacijo, ki ustreza kakovostnim standardom, ki so v skladu z zakonom. Napravo je treba namestiti v skladu s predpisi, veljavnimi v dani državi - v skladu z IEC 60365-5. Ne uporaljati izdelka v pogojih in pri parmetrih, ki odstopajo od tistih, ki so navedeni v navodilih. Oseba, ki nameščа napravo, je odgovorna za varno namestitev naprave.
FUNKCIONALNI ZNAČAJI
Proizvod namenjen notranji uporabi.
NAVODILA ZA RAVNANJE / VZDRŽEVANJE
Vzdrževati samo pri izključenju iz elektronske mreže. Za čiščenje uporabljajte samo suhe in mehke tkanine. Ne smete uporabljati nobenih detergentov (zlasti kemičnih). Napravi je treba posvetiti posebno pozornost med prevozom, skladiščenjem in med njeno uporabo. V primeru ugotovitve kakršnekoli

poškodbe, deformacije ali odsotnosti kakšnega dela, se naprave ne sme nameščati, ampak jo je treba reklamirati pri prodajalcu. Izdelek mora biti podvržen rednim kontrolam - vsake dve leti uporabe ali po vsakem neposrednem udarcu strele. Proizvod napajati samo z imenskim tokom ali z tokom z obsegu danih napetosti.

OBJAŠNITEV UPORABLJENIH OZNAČITEV IN SIMBOLOV

P1: Temperaturni razpon delovanja. P2: Razpon zračne vlažnosti. P3: Vrsta zaščite. P4: Število priključkov. P5: Najvišja trajna napetost delovanja UC. P6: Napetostni zaščitni prag UP. P7: Kratkostični tok Isccr. P8: Parametre preostalega toka IPE. P9: Prehodno povišanje napetosti toka ITRANS. P10: Nazivni udarni odvodni tok In. P11: Največji udarni tok Imax. P12: Udarni tok Iimp. P13: Najmanjše oddaljenosti od tal kjer je mogoče namestiti SPD. P14: Pričakovan kratkostični tok Ifi. P15:Proizvod namenjen samo notranji uporabi. P16: Zaščita pred trdimi telesi o velikosti večji kot 12 mm. P17: Proizvod je v skladu s pogoji direktive Evropske Unije (EU). P18: Potrdilo o skladnosti kakovosti proizvodnje s standardi, ki so potrjeni na ozemlju carinske unije. P19: Izdelek izpolnjuje zahteve predpisov, ki veljajo v Veliki Britaniji (UK).
P20: Izdelek izpolnjuje zahteve tehničnih predpisov, ki veljajo v Ukrajini.

VARSTVO OKOLJA

Skrbite za naravno okolje in čistočo. Priporočamo segregacijo embalažnih odpadkov.
P21: Ta označitev pomeni, da je selektivno zbiranje izrabljenih električnih in elektroničnih strojev obvezna. Ti proizvodi so lahko škodljivi za okolje in ljudsko zdravje, za to zahtevajo specialistične forme varovanja / recikliranja / uničenja. Tak označenih proizvodov, pod pretnjo kazni z globo, ne smete odstranjevati v običajna smetišča, skupaj z drugimi odpadki. Tak označeni proizvodi morajo biti oddajani v zbirne centre zbiranja izrabljenih elektroničih ali električnih naprav. Informacije o zbirnih centrih najdete v informacijskem centru lokalnih uprav ali pri sprodajalcu. Izrabljene stroje lahko oddajate prodajlcu, v primeru nakupu novega stroja in v količini ne večji kot količina novega stroja istega tipa. Te regulacije se tičejo Evropske Unije. V primeru drugih držav, se morate ravnati po regulacijah obveznih v teh državah. Takrat priporočamo kontakt s distributerjem naših proizvodov.

OPOMBE / POMOČ

Neupoštevanje teh navodilih za uprabo, lahko povzroči ogroženje s požarom, elektrošokom, telesno poškodbo ter drugimi materialnimi in nematerialnimi poškodbami. Dodatne informacije o proizvodih podjetja Ideal TS, najdete na www.ideal-ts.pl. Ideal TS ni odgovoren za poškodbe, ki so povzročene zaradi neupoštevanja navodil za uporabo.
Podjetje Kanlux SA si pridržuje pravico do spremembe navodil - veljavna različica je na voljo na strani www.kanlux.com.

BG

ПРЕДНАЗНАЧЕНИЕ / ИЗПОЛЗВАНЕ

Специалистичен продукт - професионална употреба.

МОНТАЖ

Технически промени запазени. Преди монтаж да се прочетете инструкцията. Монтаж следва да е извършен от лице притежаващо съответни разрешения. Всяко действие да се извършва при изключено захранване. Трябва да се предприемеме специални грижи. Преди първа употреба уверете се, че механичното монтиране и електрическата връзка са правилни. Продуктът може да бъде включен към електрическата мрежа, която отговаря на стандарти за качество на енергията определени от законодателството. Устройство трябва да бъде инсталирано в съответствие с регламенти, които са в сила в страната, в съответствие с IEC 60365-5. Не използвайте продукта при условия и параметри, различни от тези, описани в инструкцията. Лице, което инсталира устройството, е отговорно за безопасността на инсталиране на устройството.

ФУНКЦИОНАЛНИ ХАРАКТЕРИСТИКИ

Да се използва продукта вътре в помещенията.

ПРЕПОРЪКИ ЗА ЕКСПЛОАТАЦИЯ/КОНСЕРВАЦИЯ

Консервация да се извършва при изключено захранване. Да се почиства само с деликатни и сухи тъкани. Да не се използват химически почистващи препарати. Трябва да се обърне специално внимание на устройството по време на транспорта, съхранение и неговата експлоатация. В случай на всякакви повреди, деформации или липса на части, не инсталирайте сами устройството, но го рекламирайте при продавача. Продуктът трябва да се подложи на периодични проверки - на всеки две години на използване или след директна мълния. Да се захранва продукта само с номинално напрежение или определен диапазон на дадени напрежения.

ОБЯСНЕНИЕ НА ИЗПОЛЗВАНИТЕ ЗНАЦИ И СИМВОЛИ

P1: Диапазон на работна температура. P2: Диапазон на влажността на въздуха. P3: Вид защита. P4: Брой връзки. P5: Най-голямото напрежение на постоянна работа UC. P6: Ниво на защита UP. P7: Ток на късо съединение Isccr. P8: Параметри на статъчен ток IPE. P9: Преходно повишаване на интензитета на ток ITRANS. P10: Номинален разряден ток In. P11: Най-голям разряден ток Imax. P12: Ударен ток Iimp. P13: Минималните разстояния от заземването, където SPD може да бъде инсталирано. P14: Очакваният ток на късо съединение Ifi. P15: Използвайте само вътре в помещенията. P16: Защита срещу твърди тела големи над 12 мм. P17: Продуктът е в съответствие с Директивите на Европейския Съюз (ЕС). P18: Сертификатът за съответствие потвърждава качеството на продукцията с одобрение стандарти на територията на Митническия Съюз P19: Продуктът отговаря на изискванията на разпоредбите, действащи във Великобритания (UK).
P20: Продуктът отговаря на изискванията на техническите регламенти, приложими в Украйна.

ОПАЗВАНЕ НА ОКОЛНАТА СРЕДА

Пази чистотата и околната среда. Препоръчваме разделяне на отпадъците от опаковките.
P21: Това означение показва необходимостта от разделно събиране на отпадъци от електрическо и електронно оборудване. Назначени по този начин продукти, под заплаха от глоба не можете да изхвърляте в кофа за обикновен боклук заедно с други отпадъци. Тези продукти могат да бъдат вредни за околната среда и човешкото здраве, те се нуждаят от специални форми на обработка / оползотворяване / рециклиране / обезвреждане. Продукти означени по този начин трябва да бъдат поставени на мястото на събиране на отпадъци от електрическо и електронно оборудване. За информация за пунктовете за събиране / вземане предоставят местните власти или търговиц на такова оборудване. Изтощено оборудване може също да бъде върнато на продавача, при закупуване на нов продукт в размер не по-голям от новото оборудване, закупено в същия вид. Тези правила се отнасят за района на Европейския Съюз. В случай на други страни следва да се прилагат законовите разпоредби в сила в страната. Препоръчваме Ви да се свържете с нашия дистрибутор на продукта във дадена държава.

КОМЕНТАРИ / ПРЕДЛОЖЕНИЯ

Неспазване на препоръките на тази инструкция може да доведе напр. до пожар, попарене, електрически шок, физически травми и други материални и нематериални щети. Допълнителна информация за продукти на марката Ideal TS са на разположение на: www.ideal-ts.pl. Kanlux SA не носи отговорност за последствията произтичащи от неспазване на препоръките на тази инструкция. Фирма Kanlux SA запазва правото си за въвеждане на промени в инструкцията - акуалната версия е достъпна за изтегляне в интернет сайта www.kanlux.com.

RU/BY

ПРЕДНАЗНАЧЕНИЕ / ПРИМЕНЕНИЕ

Специализированное изделие - для профессионального использования.

УСТАНОВКА

Технические изменения засекречены. Прежде, чем приступить к установке, следует познакомиться с инструкцией. Изделие должно замонтировать лицо с соответствующими правами. Всяческие действия следует проводить при выключенном питании. Следует соблюдать особую осторожность. Перед первым употреблением изделия следует проверить механическое крепление и электрическое соединение. Изделие может быть присоединено к питающей сети, которая исполняет качественные стандарты энергии, утвержденные правом. Оборудование следуг устанавливать согласно правилам, действующим в данной стране - по IEC 60365-5. Не использовать изделие в условиях и по параметрам, не согласованным с указанной инструкцией. Тот, кто устанавливает оборудование, берет на себя ответственность за безопасность инсталяции оборудования.

ФУНКЦИОНАЛЬНАЯ ХАРАКТЕРИСТИКА

Изделие применяется внутри помещений.

СОВЕТЫ ПО ЭКСПЛУАТАЦИИ / КОНСЕРВАЦИЯ

Консервацию проводить при выключенном питании. Чистить исключительно деликатными и сухими тканями. Не применять химических чистящих средств. Следует обращать особое внимание на оборудование во время его транспортировки, складирования и его эксплуатации. В случае возникновения какого-либо повреждения, деформации или отсутствия какой-либо части, нельзя устанавливать оборудование, следует подать рекламацию у продавца. Изделие следует периодически поддавать техосмотру - каждые два года использования или после каждого непосредственного атмосферного разряда. Изделие питается исключительно знаменательным напряжением или указанным напряжением.

ОБЪЯСНЕНИЯ ПРИМЕНЯЕМЫХ ОБОЗНАЧЕНИЙ И СИМВОЛОВ

P1: Диапазон рабочих температур. P2: Диапазон влажности воздуха. P3: Тип защиты. P4: Количество вводов. P5: Максимальное длительное рабочее напряжение UC. P6: Уровень напряжения защиты UP. P7: Ток короткого замыкания Isccr. P8: Параметры остаточного тока IPE. P9: Кратковременное повышение тока ITRANS. P10: Номинальный разрядный ток In. P11: Максимальный разрядный ток Imax. P12: Импульсный ток Iimp. P13: Минимальное расстояние от заземления, на котором могут устанавливаться SPD. P14: Ожидаемый ток короткого замыкания Ifi. P15:Применять только внутри помещений. P16: Защита от проникновения предметов величиной более 12 мм. P17: Изделие выполняет требования Директива Европейского Союза (ЕС). P18: Сертификат соответствия, подтверждающий соответствие качества продукции с утвержденными стандартами на территории Таможенного союза. P19: Продукт соответствует требованиям действующих в Великобритании (UK) стандартам.
P20: Товар соответствует требованиям действующих в Украине технических регламентов.

ЗАЩИТА ОКРУЖАЮЩЕЙ СРЕДЫ

Заботьтесь о чистоте и окружающей среде. Рекомендуем сортировку отбросов.
P21: Данное обозначение указывает на необходимость селекционного сбора использованных электрических и электронических приборов домашнего обихода. Размеченные таким образом изделия нельзя выкидывать с обыкновенным мусором, за что грозит штраф. Данные изделия могут быть опасны для окружающей среды и для здоровья людей, они требуют специальной формы переработки / восстановления / рециклинга / обезвреживания. Данные изделия следует отдать в пункт сбора и утилизации электрического и электронического оборудования. Информацию на тему пунктов сбора/приема распространяют локальные власти или продавцы оборудования данного типа. Использованное оборудование можно также отдать продавцу, если новое изделие куплено в числе не больше, чем новое оборудование того же вида. Выше перечисленные правила касаются территории Европейского Союза. В случае других государств, следует придерживаться прав, действующих в данном государстве. Рекомендуем контакт с дистрибьютором нашего изделия на данной территории.

ПРИМЕЧАНИЯ / УКАЗАНИЯ

Несоблюдение данной инструкции может привести, например, к пожарам, ожогам, поражением электрическим током, а также к другим материальным и нематериальным убыткам. Дополнительная информация на тему товаров марки Ideal TS доступна на сайте: www.ideal-ts.pl. Kanlux SA не несет ответственности за последствия, вызванные в связи с несоблюдением предписаний данной инструкции.
Компания Kanlux SA оставляет за собой право вносить изменения в инструкцию - текущая версия для скачивания на сайте www.kanlux.com.

UA

ПРИЗНАЧЕННЯ / ЗАСТОСУВАННЯ

Виріб спеціальний - для професійного використання.

МОНТАЖ

Технічні зміни вимагають згоди виробника. Перед початком монтажу необхідно ознайомитися з інструкцією. Монтаж повинен виконуватися особою з відповідними компетенціями. Всі операції повинні проводитися при відімкненому живленні. Необхідно бути особливо обережним. Перед першим використанням необхідно переконатися, що механічний монтаж і електричне підключення здійснені правильно. Виріб можна включати у мережу живлення, що відповідає стандартам щодо енергії, визначеним відповідним законодавством. Пристрій слід встановлювати згідно з законами, що діють на території даної держави - за IEC 60365-5. Продукту не використовувати в умовах та з параметрами іншими від тих, що подані в інструкції. Особа, що встановлює пристрій, відповідає за безпеку інсталяції пристрою.

ФУНКЦІОНАЛЬНІ ХАРАКТЕРИСТИКИ

Виріб використовується всередині приміщень.

РЕКОМЕНДАЦІЇ ЩОДО ЕКСПЛУАТАЦІЇ / ОБСЛУГОВУВАННЯ

Обслуговування проводити лише при вимкненому живленні. Чистити лише м'якою та сухою тканиною. Не використовувати хімічних засобів чищення. Слід звертати особливу увагу на пристрій під час транспортування, складування та його експлуатації. У разі якого-небудь пошкодження, деформації або відсутності якоїсь частини заборонено встановлювати пристрій, слід заявити рекламацію на товар. Продукт слід періодично контролювати - опісля кожних двох років користування або опісля кожного атмосферного розряду. Виріб живиться виключно номінальною напругою, або у напругою з вказаного діапазону.

ПОЯСНЕННЯ ВИКОРИСТАНИХ ПОЗНАЧЕНЬ І СИМВОЛІВ

P1: Діапазон температури роботи. P2: Діапазон вологи повітря. P3: Тип захисту. P4: Кількість приєднань. P5: Найбільша напруга постійної роботи UC. P6: Рівень захисту напруги UP. P7: Струм короткого замикання Isccr. P8: Параметри залишкового струму IPE. P9: Тимчасове підвищення напруги струму ITRANS. P10: Номінальний струм навантаження In. P11: Найбільший струм навантаження Imax. P12: Ударний струм Iimp. P13: Мінімальні відстані від заземлення, де SPD може встановлятися. P14: Сподіваний струм короткого замикання Ifi. P15: Використовується лише всередині приміщень. P16: Захист від проникнення твердих предметів розміром більшим, ніж 12 мм. P17: Виріб відповідає вимогам Директив Євросоюзу (ЕС). P18: Сертифікат відповідності, що підтверджує відповідність якості продукції до затверджених стандартів на території Митного союзу. P19: Товар відповідає вимогам нормативних документів, що застосовуються на території Великобританії.
P20: Продукція відповідає вимогам технічних регламентів, що діють в Україні

ЗАХИСТ НАВКОЛИШНЬОГО СЕРЕДОВИЩА

Піклуйтеся про чистоту і зовнішнє середовище. Рекомендується розділяти відходи.
P21: Це позначення вказує на необхідність розділяти використане електричне та електронне обладнання. Вироби з таким позначенням заборонено викидати до звичайного сміття з іншими відходами під загрозою штрафу. Такі вироби можуть спричинити шкоду навколишньому середовищу і здоров'ю людини, ці вироби потребують спеціальної форми переробки / регенерації / знешкодження. Вироби з таким маркуванням повинні здаватися у пункти збору використаного електричного й електронного обладнання. Інформацію щодо пунктів збору/приймання можна отримати у місцевих органах влади, або продавця обладнання. Використане обладнання можна також повернути продавцеві у випадку придбання нового виробу, у кількості, що не перевищує нового обладнання цього ж виду. Вищенаведені положення діють на території Європейського Союзу. Для інших держав слід застосовувати законоположення, що діють у даній державі. Рекомендуємо звернутися до нашого дистриб'ютора на даній території.

ЗАУВАЖЕННЯ / ВКАЗІВКИ

Недотримання рекомендацій даної інструкції може спричинити, напр., пожежу, опіки, ураження електричним струмом, тілесні травми та завдати іншої матеріальної і нематеріальної шкоди.
Додаткову інформацію щодо продуктів торгової марки Ideal TS можна отримати на веб-сторінці: www.ideal-ts.pl. Kanlux SA не несе відповідальності за наслідки недотримання даної інструкції.
Компанія Kanlux SA залишає за собою право вносити зміни в інструкцію - поточна версія для скачування на сайті www.kanlux.com.

LT

PASKIRTIS / TAIKYMAS

Specializuotas gaminys - profesionaliems taikymams.

MONTAVIMA

Draudžiama daryti techninius pakeitimus. Prieš pradedant montuoti susipažink su instrukcija. Montavimą turi atlikti asmuo turintis atitinkamus įgalinimus. Visi darbai turi būti atliekami atjungus maitinimą. Būtinas ypatingas atsargumas. Prieš pirmą panaudojimą reikia įsitikinti, kad gaminys yra taisyklingai mechaniškai sumontuotas ir tinkamu būdu elektriškai sujungtas. Gaminys gali būti prijungtas prie maitinimo tinklo, kuris atitinka teisės aktais patvirtintus energetinius kokybės standartus. Įrenginys turi būti montuojamas pagal konkrečioje šalyje galiojančias taisykles - pagal IEC 60365-5. Nenaudoti kitomis sąlygomis ir esant kitiems parametrams nei numatyta instrukcijoje. Įrenginį montuojantis asmuo yra atsakingas už įrengimo saugumą.

FUNKCIONALUMO BRUOŽAI

Gaminį skirtas vartoti patalpų viduje.

EKSPLOATAVIMO REKOMENDACIJOS / KONSERVAVIMAS

Konservavimas turi būti atliekamas atjungus maitinimą. Valyti tik švelniais ir sausais audiniais. Nevartoti cheminių valymo priemonių. Ypatingas dėmesys turi būti atkreipiamas transportuojant, sandėliuojant ir eksploatuojant įrenginį. Pastebėjus kokius nors gedimus, deformacijas arba dalies trūkumą draudžiama montuoti įrenginį ir reikia pateikti skundą pardavėjui. Gaminys turi būti periodiškai tikrinamas - kas dvejus eksploatacijos metus arba kiekvieną kartą po atmosferinių išlydžių. Gaminį reikia maitinti tik nominalia įtampa arba įtampomis nurodytame diapazone.

VARTOJAMŲ ŽENKLINIMŲ IR SIMBOLIŲ AIŠKINIMAS

P1: Darbo temperatūrų diapazonas. P2: Oro drėgmės diapazonas. P3: Apsaugos tipas. P4: Jungčių skaičius. P5: Didžiausia nepertraukiamo darbo įtampa UC. P6: Įtampos apsaugos lygis UP. P7: Trumpojo jungimo srovė Isccr. P8: Liekamosios srovės parametrai IPE. P9: Trumpalaikis srovės padidėjimas ITRANS. P10: Vardinė iškrovos srovė In. P11: Didžiausia iškrovos srovė Imax. P12: Smūginė srovė Iimp. P13: Minimalūs atstumai nuo įžeminimo, kur SPD gali būti įrengtas. P14: Tikėtina trumpojo jungimo srovė. P15: Vartoti tik patalpų viduje. P16: Apsauga nuo kietų kūnų didesnių negu 12mm. P17: Gaminys atitinka Europos Sąjungos (ES) direktyvų reikalavimus. P18: Atitikties sertifikatas patvirtinantis gamybos kokybę pagal užvirtintus Muitinės Sąjungos teritorijoje standartus. P19: Produktas atitinka Didžiojoje Britanijoje (JK) taikomų taisyklių reikalavimus.
P20: Gaminys atitinka Ukrainoje galiojančių techninių reglamentų reikalavimus.

APLINKOSAUGA

Rūpinkitės Švarumu ir aplinka. Rekomenduojame sunaudotų pakuočių atliekų segregavimą.
P21: Šis ženklinimas nurodo, kad sudėveti elektriniai ir elektroniniai įrenginiai privalo būti selektyviai surenkami. Taip paženklintų gaminių negalima išmesti į komunalinių atliekų savartyną kartu su kitomis šiukšlėmis - už tai gresia piniginė bauda. Tokie gaminiai gali būti kenksmingi kaip aplinkai, taip ir žmonių sveikatai, jiems turi būti taikomos specialios žaliavų perdirbimo priemonės siekiant užtikrinti tų atliekų utilizavimą, nukenksminimą, antrinį panaudojimą. Taip paženklinti gaminiai privalo būti perduoti sudėvėtų elektroninių ir elektrinių įrenginių surinkėjui. Informacijos dėl surinkėjų/priėmėjų perduoda vietos valdžios arba šio tipo įrenginio pardavėjai. Sudėvėtas įrenginys taip pat gali būti perduotas pardavėjui, nupirkus naują gaminį, kiekiu kuris neperžengia šio tipo nupirkto įrenginio kiekį. Ankščiau minėtos taisyklės liečia Europos Sąjungos teritoriją. Kitose šalyse reikia taikyti teisinius reguliavimus, kurie galioja šioje šalyje. Rekomenduojame susisiekti su mūsų tiekėju, atitinkamoje teritorijoje.

PASTABOS / NURODYMAI

Nesilaikymas šios instrukcijos nurodymų gali sukelti pvz. gaisrą, nuplykimus, elektros smūgį, fizinius pažeidimus bei kitokias materialias ir nematerialias žalas. Papildomų informacijų Ideal TS markės gaminių tema rasite svetainėje: www.ideal-ts.pl. Kanlux SA neneša atsakomybės už pasekmes kilusias dėl šios instrukcijos reikalavimų nesilaikymo.
Įmonė Kanlux SA pasilieka sau teisę keisti instrukciją - aktualią versiją rasite tinklapyje: www.kanlux.com.

LV

IZMANTOJUMS / LIETOŠANA

Specializēts izstrādājums - plānots profesionālai lietošanai.

MONTĀŽA

Aizliegts veikt tehniskas izmaiņas. Pirms montāžas iepazīstieties ar instrukciju. Montāža jāveic personai kam ir piemērotas kvalifikācijas. Visas darbības jāveic esot izslēgtam spriegumam. Jābūt īpaši piesardzīgam. Pirms pirmās lietošanas jāpārliecinās, vai ir piemērots mehāniskais piestiprinājums un elektriskā pieslēgšana. Izstrādājumu var pieslēgt barošanas elektrotīklam, kas atbilst enerģijas kvalitātes standartiem pēc likuma. Ierīce ir jāuzstāda saskaņā ar attiecīgajā valstī piemērojamajiem noteikumiem - saskaņā ar IEC 60365-5. Nelietot citos apstākļos un ar citiem parametriem nekā paredzēts instrukcijā. Persona, kas uzstāda ierīci ir atbildīga par instalācijas drošību.

FUNKCIONĀLĀS ĪPAŠĪBAS

Izstrādājums jālieto telpu iekšā.

EKSPLUATĀCIJAS NORĀDĪJUMI / KONSERVĀCIJA

Konservācija jāveic esot izslēgtam spriegumam. Tīrīt tikai ar delikātiem un sausiem audumiem. Nelietojiet ķīmiskus tīrīšanas līdzekļus. Jāpievērš īpaša uzmanība ierīces transportēšanas, uzglabāšanas un ekspluatācijas laikā. Ja rodas kādi bojājumi, deformācijas vai daļu trūkums, nedrīkst uzstādīt ierīci un jāiesniedz sūdzība pārdevējam. Ražojums ir periodiski jāpārbauda - katrus divus ekspluatācijas gadus vai pēc katras zibensizlādes. Izstrādājums jāapgādā ar nominālo spriegumu vai spriegumiem norādītā apjomā.

IZMANTOTU APZĪMĒJUMU UN SIMBOLU IZSKAIDROŠANA

P1: Darbības temperatūras diapazons. P2: Gaisa mitruma diapazons. P3: Aizsardzības tips. P4: Savienojumu skaits. P5: Lielākais nepārtrauktās darbības spriegums UC. P6: Sprieguma aizsardzības līmenis UP. P7: Īsslēguma strāva Isccr. P8: Atlikušās strāvas parametri IPE. P9: Īslaicīgs strāvas pieaugums ITRANS. P10: Nominālā izlādes strāva In. P11: Lielākā izlādes strāva Imax. P12: Triecienstrāva Iimp. P13: Minimālie attālumi no zemējuma, kur SPD var tikt uzstādīts. P14: Sagaidāma īsslēguma strāva Ifi. P15:Lietot tikai telpu iekšā. P16: Aizsardzība no cietām vielām kas ir lielākas nekā 12mm. P17: Izstrādājums atbilst Eiropas Savienības direktīvu prasībām (ES). P18: Atbilstības Sertifikāts, kas apliecina produkcijas kvalitāti ar Muitas Savienības teritorijā apstiprinātajiem standartiem. P19: Produkts atbilst Lielbritānijā (Lielbritānijā) piemērojamo noteikumu prasībām.
P20: Prece atbilst Ukrainā piemērojamo tehnisko noteikumu prasībām.

VIDES AIZSARDZĪBA

Rūpējieties par tīrību un apkārtējo vidi. Ieteicam škirot iepakojumu atkritumus.
P21: Tas apzīmējums rāda ka ir vajadzība selektīvi vākt lietotas elektriskās un elektroniskās iekārtas. Tajā veidā apzīmēti izstrādājumus, neizpildes gadījumā paredzot naudas sodu, nedrīkst izmest kopā ar parastiem atkritumiem.
Tādi izstrādājumi var būt kaitīgi videi un cilvēku veselībai, tie pieprasa speciāla tipa pārstrādāšanas / otrreizēja izmantošana / reciklēšana / neutralizēšana. Tajā veidā apzīmēti izstrādājumi jāatdod attiecīgajā lietotu elektronisko vai elektrisko iekārtu vākšanas punktā. Informāciju par vākšanas/saņemšanas punktiem var iegūt no reģionālas valdības vai šī tipa iekārtas pārdevēja. Lietotu iekārtu var arī atdot pārdevējam, gadījumā kad tiek iepirkts jauns izstrādājums daudzumā, kas nepārsniedz tā paša tipa iepirktas iekārtas daudzumu. Iepriekšminēti norādījumi attiecas uz Eiropas Savienības teritoriju. Citās valstīs jāievēro juridiski noteikumi, kas ir spēkā attiecīgā valstī. Ieteicam sazināties ar mūsu izstrādājuma izplatītāju attiecīgajā reģionā.

PIEZĪMES / NORĀDĪJUMI

Šīs instrukcijas norādījumu neievērošana var novest līdz piem. ugunsgrēka radīšanai, apdegumiem, elektrošokam, fiziskiem ievainojumiem un citiem materiāliem vai nemateriāliem zaudējumiem. Papildu informācija par Ideal TS markas produktus ir pieejama šeit: www.ideal-ts.pl. Kanlux SA nenes atbildību par sekām kas radīsies šīs instrukcijas norādījumu neievērošanas dēļ. Firma Kanlux SA aizstāv sev tiesību mainīt instrukciju - aktuālā versija ir pieejama mājaslapā www.kanlux.com.

EE

EESMÄRK / RAKENDUS

Spetsialiseeritud seade - professionaaleks kasutamiseks.

MONTEERIMINE

Tehnilised muudatused reserveeritud. Enne kokkupanemise tööde asumist tutvu kasutamisejuhendiga. Monteerimistööd peab sooritama vastavaid kvalifikatsioone omav isik. Igasugu tehinguid sooritada väljalülitatud toitevoolu korral. Tuleb säilitada erilised ettevaatlikkuse vahendid. Enne esimest kasutamist tuleb ülekontrollida seade õigepärast mehaanilist kinnitust ja elektrilist ühendust. Seade võib olla ühendatut toitlustus energiavõrguga, mis täidab seaduse poolt ettenähtud energia kvaliteedi normid. Seade peab olema paigaldatud vastavalt antud riigis kehtivatele eeskirjadele- vast IEC 60365-5. Toodet mitte kasutada tingimuste ja parameetrite korral, mis erinevad kasutusjuhendis antutest. Toote paigaldaja on vastutav seadme paigalduse turvalisuse eest.

OTSTARBEKOHASED OMADUSED

Seaded kasutada ruumide sees.

EKSPLUATATSIOONILISED / HOOLDUS SOOVITUSED

Hooldus töösid sooritada väljalülitatud toitevooluga. Puhastada ainult õrnadega ja kuiva lapiga. Ärge kasutage keemilisi puhastusvahendeid. Erilist tähelepanu tuleb seadmele pöörata transpordi, ladustamise ja ekspluatatsioonikäigus. Ükskõik milliste kahjustuste, deformatsioonide või mingite osade puudumise tuvastamise korral on seadme paigaldamine keelatud ja nendest tuleb teavitada müüjat. Toode tuleb anda korrapäraselt kontrollimisele - iga kahe kasutusaasta järel või peale igat vahetut atmosfäärilist tühjakslaadimist. Seadet tuleb pingestada ainult nominaal väärtuse järgi või näidatud pinge vahemikus.

KASUTATUD MÄRGISTUSTE JA SÜMBOLITE SELGITUSED

P1: Töötemperatuuri vahemik. P2: Pinna niiskusvahemik. P3: Kaitse tüüp. P4: Liideste arv. P5: Püsitöö suurim pinge UC. P6: Pinge kaitsetase UP. P7: Lühisvool Isccr. P8: Rikkevoolu parameetrid IPE. P9: Üleminekuvoolu pinge kasv ITRANS. P10: Nominaalne nimilahendusvool In. P11: Suurim nimilahendusvool Im. P12: Löökvool Iimp. P13: SPD paigaldamise minimaalne kaugus maandusest. P14: Eeldatav lühisvool Ifi. P15: Kasutamiseks ainult ruumi sees. P16: Kaitse tahkete kehade eest, suuremad kui 12 mm. P17: Toode vastab Euroopa Liidu (EL) Direktiivide nõuetele. P18: Vastavustunnistus, mis tõendab tootmise kvaliteedi vastavust kinnitatud standartidega Tolliliidu territooriumil. P19: Toode vastab Suurbritannias (UK) kehtivate eeskirjade nõuetele.
P20: Toode vastab Ukrainas kehtivate tehniliste eeskirjade nõuetele.

KESKONNAKAITSE

Hoolitse puhtuse ja keskkonna eest. Soovitame pakendijäätmete segregatsiooni.
P21: See märgistus näitab vajadust eraldi koguda ärakasutatud elektri- ja elektroonikaseadmeid. Tooteid sel viisil märgistatud, trahvi ähvardusel, ei tohi väljavisata tavalisse prügikasti koos muude jäätmetega. Sellised tooted võivad olla kahjulikud keskkonnale ja inimeste tervisele, nad nõuavad erilist ümbertöötlemist / taaskasutamist / ringlussevõtu / kõrvaldamist. Tooted sel viisil märgistatud peavad olema ära antud kasutatud elektriseadmete või elektroonikaseadmete kogumispunkti. Teavet kogumispunktide/vastuvõtmise kohtade kohta saavad anda kohalikud omavalitsus võimud või selliste seadmete edasimüüjad. Kasutatud seadmeid võib tagastada ka müüjale, juhul, kui ostetatav kogus uusi tooteid ei ole suurem, kui ostetavad samalaadi uued seadmed oma kogusega on vastavuses. Ülevalpool toodud reeglid kehtivad Euroopa Liidu piirkonnas. Teiste riikide puhul tuleks kasutusele võtta kohalikke õigusakte, mis kehtivad antud riigis. Me soovitame teil ühendust võtta oma toote turustajaga teie piirkonnas.

MÄRKUSED / NÄPUNÄITED
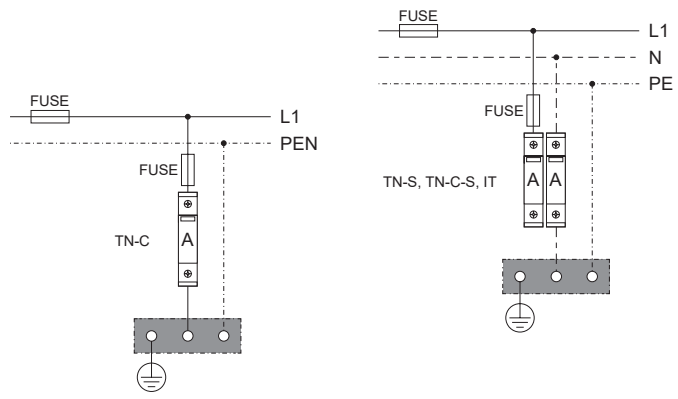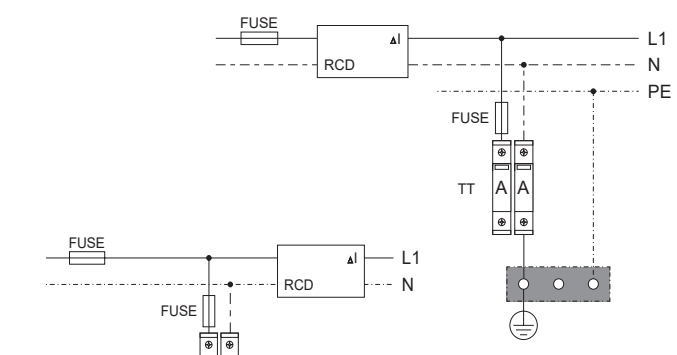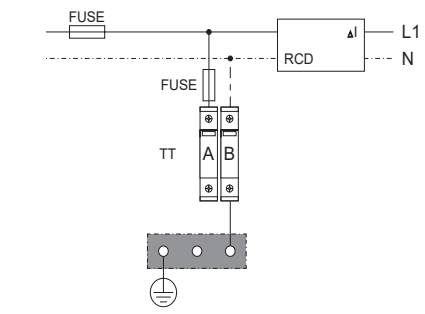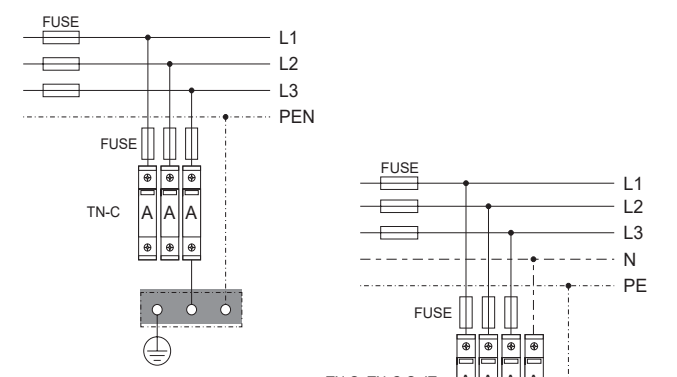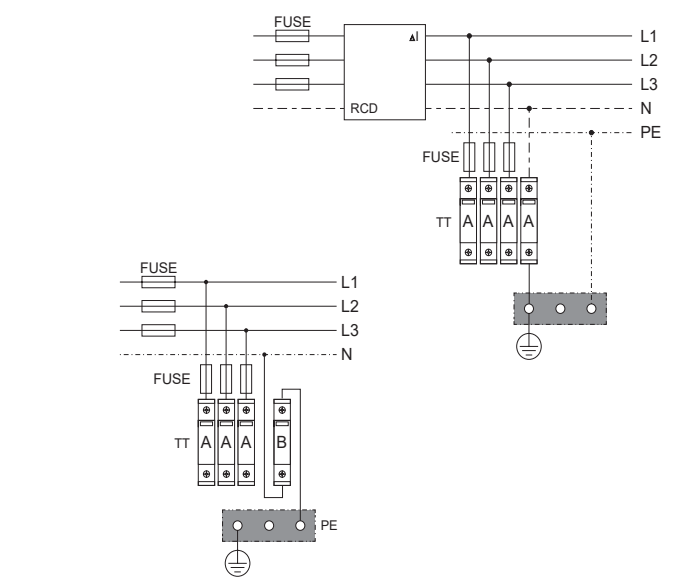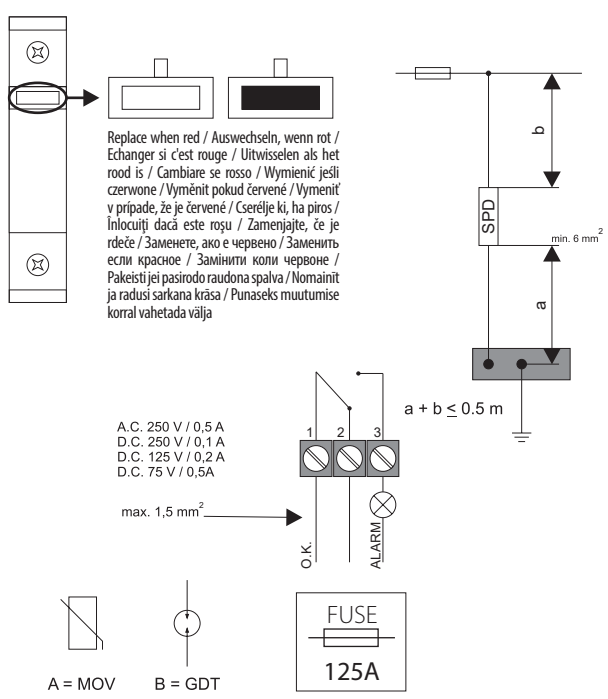
Käesoleva käsiraamatus toodud soovituste eiramine, võivad põhjustada näiteks tulekahju, põletushaavu, elektrilööki, füüsilisi vigastusi ja muid kahjustusi nii materiaalseid ja immateriaalseid. Ideal TS margi all olevate toodete kohta lisainfot leiate veebil: www.ideal-ts.pl. Firma Kanlux SA jätab endale õiguse muudatuste tegemiseks kasutusjuhendis – kehtiva versiooni saab alla laadida veebilehelt www.kanlux.com.