2023/09-1
A3-297x420mm/ISO216

www.kanlux.com

ZONA MINI

(PL) Kanlux SA, ul. Objazdowa 1-3, 41-922 Radzionków (CZ) Distributor: Kanlux s.r.o., Sadová 618, 738 01 Frýdek-Místek (SK) Distributor: Kanlux s.r.o., Zlatovská 2179/28, 911 05 Trencín (HU) Forgalmazza: Kanlux Kft., 9026 Győr, Bácsai út 153/b (UA) ТОВ «КАНЛЮКС», 08130, Київська область, Києво-Святошинський район, с.Петропавлівська Борщагівка, вул. Соборна, будинок 1-Б, офіс 617 (RO) Kanlux Lighting S.R.L. Oltenitei 249 Popesti Leordeni, 077160, Ilfov (RU) ООО Kanlux, ул. Комсомольская, д. 1, 142100, г. Подольск, Московская область, Российская Федерация 000 Канлюкс-Электромонтаж, ул. Комсомольская, д. 1, 142100, г. Подольск, Московская область, Российская Федерация (BG) Kanlux EOOD, Warehouse area Gopet Logistics, 1532 Kazichene, Sofia, ph.+359 2 42 19 623 (DE) Kanlux GmbH, Flugplatz 21, 44319 Dortmund (FR) Kanlux France SAS, 224B Rue Marcadet, 75 018 Paris

P1

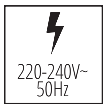

P2

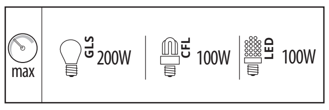

P3

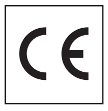

P4

P5

P6

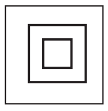

P7

P8

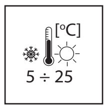

P9

P10

P11

P12

P13

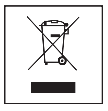

EN

INTENDED USE / APPLICATION

Product designed for the use in households and for other similar general applications.

MOUNTING

Read the manual before mounting. Mounting should be performed by an appropriately qualified person. Any activities to be done with disconnected power supply. Exercise particular caution. Mounting diagram: see pictures. Do not exceed the maximum load power of the sensor: see pictures. Mount the product in such a way that ensures the operating area of the sensor to be directed horizontally against the moving object. Check for proper mechanical fastening and connection to electrical power prior to first use. The product can be connected to a supply network which meets energy quality standards as prescribed by law. To maintain the proper IP protection level, the right diameter of the power cable should be selected for the cable gland used in the product.

Technical changes reserved.

FUNCTIONAL CHARACTERISTICS

Product for indoor use. Product can be used either indoors or outdoors. Product automatically lights up when moving objects are detected. Product offers the possibility of adjusting operation time (TIME) and frequency (LUX).

USAGE GUIDELINES / MAINTENANCE

Any maintenance work must be done when the product is disconnected from power supply. Clean only with soft and dry cloths. Do not use chemical detergents. Do not cover the product. Product must not be used in unfavourable environment, e.g. dust, moisture,water, vibrations, etc. Mount the product far from heat sources. Product compatible with LEDs or LED light bulbs. Product is also compatible with fluorescent lamps, and their wear may depend on the type of the lamp. Moving object (e.g. vehicles) may cause random activation of the sensor. In the area of strong electromagnetic interference the functioning of the product may be disrupted. Product not appropriate for industrial purposes.

EXPLANATIONS OF SYMBOLS USED

P1: Rated voltage, frequency.
P2: Maximum power.
P3: Product meets the requirements of EU directives.
P4: Use only indoors.
P5: Protection against solid foreign objects bigger than 12mm provided.
P6: Class II.
A product in which protection against electric shock is provided not only through basic insulation, but also double or reinforced insulation.
P7: Micro-gap between transmitter contacts.
P8: Environmental operating temperature range that the product can be exposed to.
P9: This symbol means that the product can be installed and operated in/on a surface made of materials which are normally flammable.
P10: Certificate of Conformity confirming the quality of production in accordance with approved standards on the territory of the Customs Union.
P11: The product is compliant with all relevant United Kingdom regulations.
P12: The product meets the requirements of technical regulations applicable in Ukraine.

ENVIRONMENTAL PROTECTION

Keep your environment clean. Segregation of post-packaging waste is recommended.

P13: This labelling indicates the requirement to selectively collect waste electronic and electrical equipment. Products labelled in this way must not be disposed of in the same way as other waste under the threat of a fine. These products may be harmful to the natural environment and health, and require a special form of recycling/ neutralising.

COMMENTS/GUIDELINES

Failure to follow these instructions may result in e.g. fire, burns, electrical shock, physical injury and other material and non-material damage. For more information about Kanlux products visit www.kanlux.com. Kanlux SA shall not be responsible for any damage resulting from the failure to follow these instructions. Kanlux SA reserves the right to make changes in the manual - the current version can be downloaded at www.kanlux.com.

DE

VERWENDUNG / ANWENDUNG

Produkt für die Verwendung in Haushalten und zur allgemeinen Verwendung.

MONTAGE

Lesen Sie vor der Montage die Anleitung. Die Montage sollte von einer Person durchgeführt werden, welche die erforderliche Befugnis hat. Alle Tätigkeiten sind bei abgeschalteter Energieversorgung durchzuführen. Besondere Vorsicht ist zu wahren. Montageschema: s. Zeichnungen. Die maximale Belastung des Sensors nicht überschreiten: s. Zeichnungen. Das Produkt muss so montiert werden, dass das Wirkfeld des Sensor quer bezüglich des sich bewegenden Objekts ausgerichtet ist.Vor der Inbetriebnahme muss die ordnungsgemäße mechanische Befestigung und der elektrische Anschluss geprüft werden. Das Produkt kann an ein Elektrizitätsnetz angeschlossen werden, das die gesetzlich festgelegten Energiestandards erfüllt. Für die Einhaltung der richtigen IP-Schutzart passen Sie den Durchmesser der Speiseleitung an den Durchmesser der im Produkt verwendeten Durchführungstülle an. Technische Änderungen vorbehalten.

FUNKTIONELLE EIGENSCHAFTEN

Produkt zur Verwendung im Innenbereich. Produkt zur Verwendung im Innen- und/oder Außenbereich. Das Produkt schaltet die Beleuchtung unter dem Einfluss sich bewegender Objekte ein/aus. Das Produkt besitzt die Möglichkeit, die Wirkdauer (TIME) und Empfindsamkeit (LUX) zu regulieren.

BETRIEBSHINWEISE / WARTUNG

Die Wartung bei abgeschalteter Energieversorgung durchführen. Nur mit weichen und trockenen Stoffen säubern. Keine chemischen Reinigungsmittel verwenden. Das Produkt nicht bedecken. Das Produkt darf an keinem Ort benutzt werden, an dem ungünstige Umgebungsbedingungen herrschen, z.B. Staub, Feinstaub, Wasser, Feuchtigkeit, Vibrationen u.ä. Das Produkt nicht in der Nähe von Wärmequellen montieren. Das Produkt ist für die Verwendung mit Glühbirnen oder LED-Dioden vorgesehen. Das Produkt kann auch mit Leuchtstofflampen zusammenarbeiten, jedoch mit der Einschränkung, dass es abhängig vom Typ der Leuchtstofflampe zu deren schnellerem Verschleiß kommen kann. Sich bewegende Objekte (z.B. Autos) können eine zufällige Aktivierung des Sensor auslösen. Unter dem Einfluss starker elektromagnetischer Störungen kann es zu Störungen bei der Arbeit des Produkts kommen. Das Produkt ist nicht für den Industriegebrauch bestimmt.

ERLÄUTERUNGEN ZU DEN VERWENDETEN MARKIERUNGEN UND SYMBOLEN

P1: Nennspannung, Frequenz.
P2: Maximale Leistung.
P3: Das Produkt erfüllt die Anforderungen der EU-Richtlinien.
P4: Nur für die Verwendung im Innenbereich.
P5: Geschützt gegen feste Fremdkörper mit mehr als 12mm Durchmesser.
P6: Klasse II.
Produkt, bei dem als Schutz vor elektrischem Schlag außer der Grundisolierung auch eine doppelte oder verstärkte Isolierung verwendet wird.
P7: Mikropause zwischen den Kontakten des Relais.
P8: Umgebungstemperaturbereich, dem das Produkt ausgesetzt werden kann.
P9: Das Symbol bedeutet, dass das Produkt auf einer Unterlage aus normal brennbarem Material installiert und verwendet werden kann.
P10: Zertifikat über Konformität der Produktionsqualität mit den anerkannten Standards auf dem Gebiet der Zollunion
P11: Das Produkt entspricht den im Großbritannien (UK) geltenden Vorschriften.
P12: Das Produkt erfüllt die Anforderungen der in der Ukraine geltenden technischen Vorschriften.

UMWELTSCHUTZ

Auf Sauberkeit und die Umwelt achten. Wir empfehlen die Trennung der Verpackungsabfälle.

P13: Diese Kennzeichnung weist auf die Notwendigkeit hin, gebrauchte elektrische und elektronische Geräte selektiv zu sammeln. Solche gekennzeichneten Produkte dürfen nicht zusammen mit normalem Müll entsorgt werden. Bei Zuwiederhandlung droht eine Geldstrafe. Diese Produkte können schädlich für die Umwelt und die menschliche Gesundheit sein und erfordern eine spezielle Form der Umwandlung / der Rückgewinnung / des Recyclings / der Unschädlichbarmachung.

ANMERKUNGEN / HINWEISE

Die Nichtbeachtung der Empfehlungen der vorliegenden Hinweise kann u.a. zu Bränden, Verbrennungen, Stromschlägen, physischen Verletzungen und anderen materiellen und immateriellen Schäden führen. Zusätzliche Informationen zu den Produkten der Marke Kanlux sind auf der Seite www.kanlux.com erhältlich. Kanlux SA haftet nicht für Schäden, die aus dem Nichtbeachten der Empfehlungen der vorliegenden Hinweise resultieren. Die Firma Kanlux SA behält sich das Recht vor, Änderungen an der Bedienungsanleitung einzuführen - die aktuelle Version zum Herunterladen auf www.kanlux.com.

FR

DESTINATION / APPLICATION

Produit destiné à l'utilisation dans les ménages et aux destinations générales.

INSTALLATION

Avant de commecner l'installation lisez le mode d'emploi. Installation doit être éffectuée par une personne possédant les certificats d'aptitude convenables.Toutes les opérations doivent être éffectuées avec la tension débranchée. Il faut rester très prudent. Schéma de l'installation : voir les images. Ne pas dépasser la puissance maxi. de la charge du capteur: voir les images. Mettre en place le produit de façon à ce que le champ de fonctionnement du capteur soit orienté en travers par rapport à l'objet en mouvement. Avant la première mise en marche il faut s'assurer si le fixage mecanique est correct aisni que la connection électrique. Produit peut être branché au réseau d'alimentation qui est conforme aux standards de qualité d'energie définis par la loi. Pour maintenir le niveau approprié IP, le diamètre du câble d'alimentation doit être adapté au diamètre de la bobine de réactance utilisée dans le produit. Modifications techniques réservées.

CARACTERISTIQUES FONCTIONELLES

Utiliser le produit uniquement à l'intérieur des locaux. Utiliser le produit à l'intérieur et/ou à l'extérieur des locaux. Produit allume et éteint automatiquement l'éclairage suite au mouvement des objets. Produit possède la possibilité du réglage du temps de fonctionnement (TIME) et sensibilité (LUX).

RECOMMENDATIONS D'EXPLOITATION / MAINTENANCE

Maintenance doit être effectuée avec l'alimentation débranchée. Nettoyer uniquement avec les tissus secs et delicats. On ne peut pas utiliser les produits nettoyants chimiques. Ne pas couvrir le produit. Produit ne peut pas être utilisé dans l'endroit aux conditions défavorables par exemple: poussière, eau, humidité, vibrations etc. Mettre en place le produit loin des sources de chaleur. Produit est destiné à fonctionner avec les ampoules ou diodes LED. Produit peut aussi fonctionner avec les tubes fluorescents mais en fonction de type de tube fluorescent sa détérioration peut être plus rapide. Objets en mouvement (p. ex. voitures) peuvent entraîner l'activation instantanée du capteur. Dans la zone de l'influence de fortes perturbations électromagnétiques le disfonctionnement du produit peut survenir. Le produit n'est pas destiné à des fins industrielles.

EXPLICATION DES MARQUAGES ET DES SYMBOLES UTILISES

P1: Tension nominale, fréquence.
P2: Puissance maximale.
P3: Produit conforme aux Directives de lUnion Européenne (UE).
P4: Utiliser uniquement à l'intérieur des locaux.
P5: Protection contre les états solides dépassant 12mm.
P6: 2ème classe.
Produit où la protection contre la commotion électrique est assurée, outre l'isolement de base, l'isolement double ourenforcé appliqué.
P7: "Micro-écart" entre les contacts du conducteur.
P8: Etendue de la temperature de l'environnement à laquelle peut être exposé le produit.
P9: Symbole signifie la possibilité de l'installation et de l'utilisation du produit dans/sur le sous-sol en materiel normalement combustible.
P10: Certificat de conformité validant la qualité de la production avec les normes approuvées sur le territoire de l'Union douanière
P11: Le produit est conforme à la réglementation applicable au Royaume-Uni (UK).
P12: Le produit est conforme aux exigences de la réglementation technique applicable en Ukraine.

PROTECTION DE L'ENVIRONNEMENT

Gardez la propreté et protégez l'environnement. La segrégation des déchets d'emballage est recommandée.

P13: Ce marquage indique la nécessité de la collecte selective des appareils électriques et électroniques usés. Les produits marqués de cette façon ne peuvent pas, sous la peine d'amende, être jetés aux poubelles avec les déchets ordinaires. Ces produits peuvent être nuisibles pour l'environnement et pour la santé des hommes, il exigent les formes spéciales de la transformation / de la récupération / du recyclage et de la neutralisation.

REMARQUES / INDICATIONS

La non observation des indications du présent ,ode d'emploi peut entraîner par exemple aux incendies, aux brûlures, à la commotion électrique, aux lésions physiques et aux autres dommages matériels et immateriels.

Les informations supplémentaires concérnant les produits de la marque Kanlux sont accessibles sur le site: www.kanlux.com. Kanlux SA n'encourt pas de responsabilité pour les dommages résultant de la non observation du présent mode d'emploi. La société Kanlux SA se réserve le droit d'apporter des modifications à l'instruction - la version actuelle peut être téléchargée à partir du site www.kanlux.com.

IT

DESTINAZIONE / USO

Prodotto destinato all'uso in ambito domestico e in ambiti generali.

ASSEMBLAGGIO

Prima di procedere con l'assemblaggio si prega di consultare le istruzioni. L'assemblaggio deve essere effettuato da una persona con appropriata competenza. Eseguire qualsiasi operazione con l'alimentazione disinserita. E' necessario adottare particolare cautela. Schema di assemblaggio: vedi illustrazioni. Non superare il carico massimo di potenza del sensore: vedi illustrazioni. Il prodotto deve essere montato in modo che il campo d'azione del sensore sia diretto trasversalmente rispetto all'oggetto in movimento. Prima del primo utilizzo, occorre accertarsi che il fissaggio meccanico e il cablaggio elettrico siano corretti. Il prodotto può essere collegato ad una rete d'alimentazione che soddisfi gli standard di qualità energetici definiti dalla legislazione. Per garantire un adeguato grado di protezione IP, adattare il diametro del conduttore di alimentazione al diametro del passacavo installato nel prodotto. Modifiche tecniche riservate.

CARATTERISTICHE FUNZIONALI

Prodotto da utilizzare in ambienti interni. Prodotto da utilizzare in ambienti interni e/o all'esterno. Il prodotto accende e spegne automaticamente la luce sotto l'influenza di oggetti in movimento. Il prodotto ha la possibilità di programmare il tempo di funzionamento (TIME) e la sensibilità (LUX)

RACCOMANDAZIONI D'USO E MANUTENZIONE

Eseguire la manutenzione solo con l'alimentazione disinserita. Pulire esclusivamente con un panno delicato e asciutto. Non utilizzare detergenti chimici. Non coprire il prodotto. Non utilizzare il prodotto in luoghi con avverse condizioni ambientali, quali sporco, polvere, acqua, umidità, vibrazioni, ecc. Montare il prodotto lontano da fonti di calore. Prodotto destinato all'uso coordinato con lampadine o LED. Il prodotto può inoltre funzionare in abbinamento a lampade fluorescenti, con l'avvertenza che, a seconda del tipo di lampade fluorescenti, se ne può causare un'usura più veloce. Oggetti in movimento (ad esempio, autovetture) possono causare l'attivazione accidentale del sensore. Sotto l'azione di forti interferenze elettromagnetiche possono verificarsi alterazioni nel funzionamento del prodotto. Il prodotto non è destinato a scopi industriali.

SPIEGAZIONE DELLE INDICAZIONI E DEI SIMBOLI USATI

P1: Tensione nominale, frequenza.
P2: Potenza massima.
P3: Il prodotto soddisfa i requisiti delle Direttive dell'Unione Europea (UE).
P4: Utilizzare solo in ambienti interni.
P5: Protezione contro i corpi solidi superiori a 12mm.
P6: Classe II. Prodotto in cui la protezione contro la folgorazione è realizzata, oltre che con l'isolamento di base, con l'applicazione di un isolamento doppio o rinforzato.
P7: Distanza tra i contatti del relè.
P8: Intervallo di temperature ambiente a cui il prodotto può essere esposto.
P9:Il simbolo indica la possibilità di installazione e utilizzo del prodotto su una base di materiale normalmente infiammabile.
P10: Certificato di Conformità attestante la confromità della qualità di produzione alle norme approvate sul territorio dell'Unione Doganale.
P11: Il prodotto è conforme alle normative vigenti nel Regno Unito (UK).
P12: Il prodotto soddisfa i requisiti delle normative tecniche applicabili in Ucraina.

PROTEZIONE AMBIENTALE

Prenditi cura della pulizia e dell'ambiente. Si consiglia la differenziazione degli imballaggi da smaltire

P13: Questa etichetta indica la necessità di raccolta differenziata dei rifiuti di apparecchiature elettriche ed elettroniche. I prodotti con questa etichetta, a pena di ammenda, non possono essere. Smaltiti nella spazzatura ordinaria insieme ad altri rifiuti. Questi prodotti possono essere dannosi per l'ambiente e la salute umana, e richiedono particolari forme di trattamento / recupero / riciclaggio / neutralizzazione.

AVVERTENZE / SUGGERIMENTI

Non attenendosi alle raccomandazioni di queste istruzioni si possono provocare, ad esempio, incendi, scottature, scosse elettriche, lesioni fisiche e altri danni materiali e immateriali. Ulteriori informazioni sui prodotti con marchio Kanlux sono disponibili all'indirizzo: www.kanlux-.com. Kanlux SA non si assume alcuna responsabilità per le conseguenze scaturenti dall'inosservanza delle prescrizioni contenute in queste istruzioni. La società Kanlux SA si riserva il diritto di apportare modifiche al manuale di istruzioni - la versione attuale può essere scaricata dal sito www.kanlux.com.

NL

BESTEMMING / TOEPASSINGSGEBIED

Product bestemt voor gebruik in huishouding en ruimen van algemeen gebruik.

MONTAGE

Voor montage lees instructie. Montage zou kwalificeerde persoon uitvoeren. Alle operaties doen bij losgekoppelde stroominstalatie. Men moet bijzondere vorzichtigheid houden. Montagebeeld: kijk afbeelding. Max. toegelatene kracht van sensoor: kijk afbeeldinge. Product moet zo monteerd weden, dat de werkgebied van sensoor is dwars gericht tegen bewegende object. Voor eerste gebruik moet men mechanische montage en elektrische aansluiting controleren. Het product kan aangesloten worden tot elektrische leiding die vooldoet aan energie kwaliteits regels bepaald door de wetgeving. Om de juiste graad van IP te behouden dient men de diameter van de voedingskabel aan de diameter van de, in het product gebruikte kabeldoorvoer, aan te passen. Technische veranderingen gereserveerd.

FUNCTIONAAL EIGENSCHAPPEN

Product gebruiken in binnenruimen. Product gebruiken in binnen en/of buiteruimen. Product gaat automatisch aan en uit onder de invloed van zich bewegende objecten. Product heeft werkduur aanstelmogelijkheid (TIME) en gevoeligheid (LUX)

GEBRUIKSAANWIJZING / KONSERWATIE

Konserwatiewerken alleen bij losgekoppelde elektriciteit. Schoonmaken alleen met delicate en droge stoffen. Niet gebruiken chenische schoonmakmiddelen. Product nie verdecken. Product niet gebruiken waar niet goede omstandigheden zijn, bij voorbeeld: stof, water, vocht , vibraties, ezv. Product monteren ver van warmte bronnen. Product bestemt voor samenwerking met gloeilampen en lampen type LED. Product kan samenwerken met TL-buizen met voorbehout, dat afgankelijk van de type. Kunnen ze sneller verbruikt werden. Zich bewegende objekten (autos) kunnem toevallige activatie vansensoor veroorzaken. In omgeving van sterke elektromagnetische storingen kunnen ook werkstoringen van het product voorkomen. Product niet goed voor industrielegebruik.

VERKLARING VAN GEBRUIKTE SYMBOLEN EN AFKORTINGEN

P1: Ingangsstroomspanning,frequentie.
P2: Max. kracht.
P3: Product voldoet aan de Europaise Normen (EU).
P4: Gebruiken alleen binnen.
P5: Bescherming voor vaste lichame grooter dan 12mm.
P6: Klas II.
Product, waarin bescherming tegen elektrische schok geven, buiten basis isolatie, dubbel of versterkte isollatie.
P7: Mikroafstanden tussen einden.
P8: Temperatuur bereik van omgeving , waar het product werkt.
P9: Symbool betekend mogelijkheid van montage en gebruik van het product in/op normaal ontvlambaar oppervlak.
P10: Conformiteitscertificaat met bevestiging van de kwaliteit van de productie conform de goedgekeurde normen op het gebied van de Douane-Unie.
P11: Het product voldoet aan de eisen van de regelgeving die van toepassing is in Groot-Brittannië (VK).
P12: Het product voldoet aan de eisen van de technische voorschriften die van toepassing zijn in Oekraïne.

MILIEUBESCHERMING

Houd schoonheid en beschermd het milieu. Aanbevolene verpakkings afvalscheiding.

P13: Dat symbool betekend selektive versameling van gebruikte elektrische en elektronische goederen. Producten met zulke symbool onder dwang van boete kan je niet tot gewone afvaal goien. Zulke producten kunne schadelijk zijn voor het milieu en gezondheid van mensen. Ze hebben aparte form van verwerken / herstel / recykling / inactivatie nodig.

LET OP/ BIJZONDERHEDEN

Zich niet houden aan regelingen van deze instructie kan leiden onder anderen tot brand, verbrandingen, overspanningen, en ander materiele en niet materiele schaden. Verdere informaties over producten van merk Kanlux zijn op : www.kanlux.com te vinden. Kanlux SA kan niet aansprakelijk gemaakt worden voor effecten ontstaan door zich niet te houden aan deze instructie. Firma Kanlux SA behoudt zich het recht tot wijzigingen in de gebruiksaanwijzing- de meest actuele versie te downloaden op www.kanlux.com.

PL

PRZEZNACZENIE / ZASTOSOWANIE

Wyrób przeznaczony do stosowania w gospodarstwach domowych i ogólnego przeznaczenia.

MONTAŻ

Przed przystąpieniem do montażu zapoznaj się z instrukcją. Montaż powinna wykonać osoba posiadająca odpowiednie uprawnienia. Wszelkie czynności wykonywać przy odłączonym zasilaniu. Należy zachować szczególną ostrożność. Schemat montażu: patrz ilustracje. Nie przekraczać maksymalnej mocy obciążenia czujnika: patrz ilustracje. Wyrób należy montować tak, by pole działania czujnika było ukierunkowane poprzecznie względem poruszającego się obiektu. Przed pierwszym użyciem należy upewnić się, co do prawidłowego mocowania mechanicznego i podłączenia elektrycznego. Wyrób może być przyłączony do sieci zasilającej, która spełnia standardy jakościowe energii określone prawem. Dla zachowania właściwego stopnia IP należy dobrać średnicę przewodu zasilającego do średnicy dławicy zastosowanej w produkcie. Zmiany techniczne zastrzeżone.

CECHY FUNKCJONALNE

Wyrób użytkować wewnątrz pomieszczeń. Wyrób użytkować wewnątrz i/lub na zewnątrz pomieszczeń. Wyrób automatycznie załącza i wyłącza oświetlenie pod wpływem poruszających się obiektów. Wyrób posiada możliwość regulacji czasu działania (TIME) oraz czułości (LUX)

ZALECENIA EKSPLOATACYJNE / KONSERWACJA

Konserwacje wykonywać przy odłączonym zasilaniu. Czyścić wyłącznie delikatnymi i suchymi tkaninami. Nie używać chemicznych środków czyszczących. Nie zakrywać wyrobu. Wyrobu nie użytkować w miejscu w którym panują niekorzystne warunki otoczenia np. kurz, pył, woda, wilgoć, wibracje itp. Wyrób montować z dala od źródeł ciepła. Wyrób przeznaczony do współpracy z żarówkami lub diodami LED. Wyrób może również współpracować ze świetlówkami, z tym zastrzeżeniem, że w zależności od typu świetlówek może powodować ich szybsze zużycie. Poruszające się obiekty (np. samochody) mogą spowodować przypadkowe uaktywnienie się czujnika. W obszarze działania silnych zakłóceń elektromagnetycznych mogą występować zakłócenia pracy wyrobu. Wyrób nie jest przeznaczony do celów przemysłowych.

WYJAŚNIENIA STOSOWANYCH OZNACZEŃ I SYMBOLI

P1: Napięcie znamionowe, częstotliwość.
P2: Moc maksymalna.
P3: Wyrób spełnia wymagania Dyrektyw Unii Europejskiej (UE).
P4: Stosować tylko wewnątrz pomieszczeń.
P5: Ochrona przed ciałami stałymi większymi niż 12mm.
P6: Klasa II. Wyrób, w którym ochronę przed porażeniem elektrycznym spełnia, poza izolacją podstawową, zastosowana izolacja podwójna lub wzmocniona.
P7: Mikroprzerwa pomiędzy stykami przekaźnika.
P8: Zakres temperatury otoczenia, na którą może być narażony wyrób.
P9: Symbol oznacza możliwość instalacji i użytkowania wyrobu w/na podłożu z materiału normalnie palnego.
P10: Certfikat Zgodności potwierdzający jakość produkcji z zatwierdzonymi standardami na terytorium Unii Celnej.
P11: Wyrób spełnia wymagania przepisów stosowanych w Wielkiej Brytanii (UK).
P12: Wyrób spełnia wymagania przepisów technicznych stosowanych w Ukrainie.

OCHRONA ŚRODOWISKA

Dbaj o czystość i środowisko. Zalecamy segregację odpadów poopakowaniowych

P13: Oznakowanie wskazuje na konieczność selektywnego zbierania zużytego sprzętu elektrycznego i elektronicznego. Wyrobów tak oznakowanych, pod karą grzywny, nie można wyrzucać do zwykłych śmieci razem z innymi odpadami. Wyroby takie mogą być szkodliwe dla środowiska i zdrowia ludzkiego, wymagają specjalnej formy przetwarzania, w szczególności odzysku, recyklingu i/lub unieszkodliwiania.

UWAGI / WSKAZÓWKI

Nie stosowanie się do zaleceń niniejszej instrukcji może doprowadzić np. do powstania pożaru, poparzeń, porażenia prądem elektrycznym, obrażeń fizycznych oraz innych szkód materialnych i niematerialnych. Dodatkowe informacje na temat produktów marki Kanlux dostępne są na: www.kanlux.com. Kanlux SA nie ponosi odpowiedzialności za skutki wynikające z nieprzestrzegania zaleceń niniejszej instrukcji. Firma Kanlux SA zastrzega sobie prawo do wprowadzania zmian w instrukcji - aktualna wersja do pobrania ze strony www.kanlux.com.

CZ

URČENÍ / POUŽITÍ

Výrobek určený pro použití v domácnosti nebo k podobnému použití.

MONTÁŽ

Před zahájením montáže se seznam s návodem. Montáž by měla provádět oprávněná osoba.Veškeré činnosti provádět při vypnutém napájení. Je nutné dodržet ostražitost.

Schéma montáže: viz ilustrace. Nepřekračovat maximální výkon zatížení čidla: viz ilustrace.Výrobek je nutné montovat tak, aby pole působnosti čidla bylo nasměrováno příčně ve vztahu k pohybujícímu se objektu. Před prvním použitím se ujistit, zda mechanické připevnění a elektrické připojení jsou správně provedené. Výrobek může být připojen k takové napájecí síti, která splňuje standardní jakostní normy podle předpisů. Pro dodržení příslušného stupně IP vyberte průměr napájecího kabelu podle průměru kabelové průchodky použité na produktu. Technické změny vyhrazeny.

FUNKČNÍ VLASTNOSTI

Výrobek používat uvnitř místností. Výrobek používat uvnitř a/nebo vně místností.Výrobek automaticky zapíná a vypíná osvětlení v reakci na pohybující se oběkty. Výrobek má možnost nastavení času fungování (TIME) a citlivosti (LUX)

POKYNY K PROVOZU/ ÚDRŽBA

Údržbu provádět při vypnutém napájení. Čistit výhradně jemnými a suchými tkaninami. Nepoužívat chemické čistící prostředky. Nezakrývat výrobek. Výrobek nepoužívat na místě, kde vládnou nepříznivé podmínky jako např. prach, voda, vlhkost, vibrace atp. Výrobek montovat daleko od tepelných zdrojů. Výrobek není určen k součinosti s žárovkami nebo diodami LED. Výrobek může také spolupracovat se zářivkami, ale s tou výhradou, že dle druhu zářivek může dojít k rychlejšímu opotřebení.

Pohybující se objekty (např. automobily) mohou zapříčinit náhodné spuštění čidla. V poli působení silných elektromagnetických rušivých vln výrobek může reagovat nestabilitou. Výrobek není určen pro průmyslové účely.

VYSVĚTLENÍ POUŽITÝCH ZNAKŮ A SYMBOLŮ

P1: Nominální napětí, frekvence.
P2: Maximální výkon.
P3: Výrobek splňuje požadavky nařízení Evropské unie (EU).
P4: Používat pouze uvnitř místností.
P5: Ochrana před stálými částicemi většími nežli 12mm.
P6: Třída II.
Výrobek, v němž ochranu před úrazem elektrickým proudem, vedle základní izolace, zajišťuje použitá dvojí izolace anebo posílená izolace.
P7: Mikromezera mezi spoji přenašeče.
P8: Rozsah teploty prostředí, v němž se výrobek může nacházet.
P9: Symbol znamená možnost instalace a používání výrobku v/na podkladu z normálně hořlavého materiálu.
P10: Prohlášení o shodě potvrzující kvalitu výroby s přijatými standardami na území celní unie
P11: Výrobek splňuje požadavky předpisů platných ve Velké Británii (UK).
P12: Výrobek splňuje požadavky technických předpisů platných na Ukrajině.

OCHRANA ŽIVOTNÍHO PROSTŘEDÍ

Dbej o čistotu a životní prostředí. Doporučujeme třídění poobalových odpadků.

P13: Toto značení poukazuje na nutnost sběru tříděného opotřebovaného elektro zboží. Takto označené výrobky nelze vyhazovat spolu s jinými odpadky, nedodržení tohoto zákazu bude trestáno pokutou. Tyto výrobky mohou být lidskému zdraví škodlivé, musí být zvlášť zracovávány, utilisovány, ničeny.

POZNÁMKY / DOPORUČENÍ

Nedodržování pokynů tohoto návodu může zapříčinit požár, opaření, zranění elektrickým proudem, fyzická zranění a jiné hmotné i nehmotné škody. Další informace o výrobcích značky Kanlux jsou dostupné na: www.kanlux.com

Kanlux SA neodpovídá za škody vzniklé následkem nedodržování pokynů tohoto návodu. Firma Kanlux SA si vyhrazuje právo provádět v návodu změny - aktuální verze ke stažení na: www.kanlux.com.

SK

URČENIE / POUŽITIE

Výrobok určený na použitie v domácnosti a na všeobecné použitie.

MONTÁŽ

Pred pristípenim k montáži sa oboznámte s nívodom. Montáž by mala vykonávať patrične oprávnená osoba. Všetky úkony vykonávajte pri vypnutom napájaní. Zachovajte zvláštnu opatrnosť. Schéma montáže: pozri obrázky. Neprekračujte maximálne zaťaženie čidla: pozri obrázky. Výrobok montujte tak, aby pole pôsobenia čidla bolo nasmerované priečne voči pohybujúcemu sa objektu. Pred prvým použitím sa ubezpečte ohľadne správnosti mechanického upevnenia a elektrického prepojenia. Výrobok sa môže zapojiť do elektrickej siete, ktorá splňa právne určené kvalitatívne energetické štandardy. Pre dodržanie príslušného stupňa IP vyberte priemer napájacieho káblu podľa priemeru káblovej priechodky použitej na produkte. Technické zmeny sú vyhradené.

FUNKČNÉ VLASTNOSTI

Výrobok na použitie vnútri miestností. Výrobok na použitie vnútri a/alebo vonku miestností. Výrobok automaticky zapína a vypína osvetlenie vplyvom pohybujúcich sa objektów.

Výrobok má možnosť regulácie funkčnej doby (TIME) a citlivosti (LUX)

POKYNY K PREVÁDZKE / ÚDRŽBA

Konzerváciu vykonávajte pri vypnutom napájaní. Čistite len jemnou a suchou tkaninou. Nepoužívajte chemické čistiace prostriedky. Výrobok nezakrývajte. Výrobok nepoužívajte v mieste, kde sú nevhodné nevhodné podmienky prostredia napr. prach, peľ, voda, vlkosť, vibrácie apod.Výrobok montujte ďaleko od zdrojov tepla. Výrobok je určený na spoluprácu s žiarovkami alebo diódami LED. Výrobok môže spolupôsobiť aj s žiarivkami s tým, že závisle na type žiariviek môže spôsobovať ich rýchlejšie opotrebovanie. Pohybujúce sa objekty (napr. vozidlá) môžu spôsobiť náhodné spustenie čidla. V priestore silného elektromagnetického rušenia môže byť prevádzka výrobku rušená. Výrobok nie je určený na priemyselné účely.

VYSVETLÍVKY POUŽITÝCH OZNAČENÍ A SYMBOLOV

P1: Menovité napätie, frekvencia.
P2: Maximálny výkon.
P3: Výrobok splňa požiadavky Smerníc Európskej únie (EU).
P4: Používať iba v interieroch.
P5: Ochrana proti pevným telesám s veľkosťou nad 12mm.
P6: Trieda II.
Výrobok, v ktorom ochrana proti úrazu elektrickým prúdom je dosianutá, okrem základnej izolácie, použitím dvojitej alebo spevnenej izolácie.
P7: Mikromedzera medzi releovými kontaktmi.
P8: Rozmedzie teploty okolia, ktorému môže byť výrobok vystevený.
P9: Symbol znamená možnosť inštalácie a používania výrobku v/na podloží z materiálu normálne horľavého.
P10: Prehlásenie o zhode potvrdzujúce kvalitu výroby s prijatými štandardami na území colnej únie.
P11: Výrobok spĺňa požiadavky predpisov platných vo Veľkej Británii (UK).
P12: Výrobok spĺňa požiadavky technických predpisov platných na Ukrajine.

OCHRANA ŽIVOTNÉHO PROSTREDIA

Dbajte na čistotu a životné prostredie. Odporúčame triedenie obalového odpadu.

P13: Toto označenie poukazuje na nutnosť selektívneho zberu opotrebovanej elektrickej a elektronickej techniky. Takto označené výrobky sa nesmejú, pod hrozbou pokuty, vyhadzovať do obyčajných košov spolu s ostatným odpadom. Tieto výrobky môžu byť škodlivé životnému prostrediu a ľudskému zdraviu, vyžadujú špeciálnu formu spracovania / spätného získavania / recyklingu / utilizácie.

POZNÁMKY / POKYNY

Nedodržiavanie pokynov tohto návodu môže viesť napr. k vzniku požiaru, opareniu, úrazu elektrickým prúdom, telesným úrazom a dalším hmotným a nehmotným škodám. Dodatočné informácie o výrobkoch značky Kanlux sú dostupné na: www.kanlux.com. Kanlux SA Nenesie zodpovednoť za následky vyplývajúce z nepodriadenia sa pokynom tohto návodu. Firma Kanlux SA si vyhradzuje právo zavádzať do návodu zmeny - aktuálnu verziu je možné si stiahnuť zo stránok www.kanlux.com.

HU

RENDELTETÉS / ALKALMAZÁS

A termék felhasználható háztartásban és az általános rendeltetésű megvilágításhoz.

SZERELÉS

A szerelés előtt olvassa el a szerelési útmutatót. A szerelést csak az erre jogosult személy végezheti. A szerelés valamennyi lépését kikapcsolt áram mellett kell végezni!

A szerelés különös óvatosságot igényel!Telepítési leírás: lásd: ábrák. Kerülje az érzékelő maximális megterhelési teljesítményének a meghaladását: lásd: ábrák. A terméket úgy kell felszerelni, hogy az érzékelő hatóköre keresztirányba kerüljön a mozgó objektummal. Az első használat előtt ellenőrizze a mechanikus rögzítés és az elektromos összekötés megfelelősségét. A termék kapcsolható a jogszabályban meghatározott minőségi követelményeknek megfelelő áramhálózathoz. Az IP megfelelő szintjének fenntartása érdekében a termékben alkalmazott tömszelencéhez kell hozzáilleszteni a tápvezeték átmérőjét. Műszaki változás fenntartva.

FUNKCIONÁLIS JELLEMVONÁSOK

A termék csak beltérben használható. A termék kültéren és/vagy beltérben használható. A termék automatikusan bekapcsol és kikapcsol világítást a mozgó objektumok hatására. A termék rendelkezik a működési idő (TIME) és erő (LUX) szabályozásának a lehetőségével.

HASZNÁLATI JAVASLATOK / KARBANTARTÁS

Karbantartás csak a kikapcsolt áramellátással végezhető. Tisztítás kizárólag finom és száraz textilruhákkal végezhető. Tilos a vegyi tisztítószerek használata. A terméket lefedni tilos. A termék kedvezőtlen - por, víz, pára, rezgések stb. - környezetben nem használható. A terméket a hőforrásoktól távol kell felszerelni. A termék felhasználható izzókkal vagy LED diódákkal. A termék fénycsövekkel is használható, azzal, hogy a fénycső típusától függően a fénycső gyorsabb elhasználódását okozhatja. Mozgó objektumok (pl. gépkocsik) az érzékelőt véletlenül is aktiválhatják. Erős elektromágneses eltérések hatására a termék működésében is zavarok léphetnek fel. A termék ipari célokra nem alkalmas.

AZ ALKALMAZOTT JELEK ÉS SZIMBÓLUMOK MAGYARÁZATA

P1: Névleges feszültség, frekvencia.
P2: Maximális teljesítmény.
P3: A termék megfelel az Európai Uniós irányelvek követelményeinek.
P4: Csak beltéri használatra.
P5: Védelem a 12 mm-nél nagyobb szilárd testek ellen.
P6: II osztály.
Olyan termék, amelyben az alapvető szigetelésen kívül áramütés elleni védő elemként található még a dupla vagy erősített szigetelés.
P7: Mikroszünet a relékontaktusok között.
P8: A termék környezetének hőmérsékleti köre.
P9: Ez a szimbólum azt jelenti, hogy a termék szerelhető a normális körülményekben gyúlékony alapon.
P10: A termék Vámunió területén elismert szabványok szerinti minőségét igazoló Megfelelőségi Tanúsítvány.
P11: A termék megfelel az Egyesült Királyságban (UK) alkalmazandó előírások követelményeinek.
P12: A termék megfelel az Ukrajnában alkalmazandó műszaki előírások követelményeinek.

KÖRNYEZETVÉDELEM

Ügyeljen a tisztaságra és a környezetre. Javasolt a csomagolási hulladék szegregációja.

P13: Ez a jel mutatja az elhasználódott elektromos és elektronikus berendezés szelektív gyűjtésének a szükségességét. Így megjelölt termékek a bírság kiszabásának a terhe alatt szokásos szeméttárolóba nem dobhatók ki. Ilyen termékek károsak lehetnek a környezetre és az emberi egészségre, a feldolgozás / újrahasznosítás / kezelés / hatástalanítás különös formáját igénylik.

TANÁCSOK / JAVASLATOK

A jelen útmutató figyelmen kívül hagyása a tűz, áramütés, égés, testi sérülés és egyéb anyagi és nem anyagi kár veszélyével járhat. További információ a Kanlux termékeiről a www.kanlux.com weboldalon kapható. Kanlux SA nem vállal felelősséget a jelen útmutató figyelmen kívül hagyásának az eredményeiért. A Kanlux SA fenntartja az utasítás módosításának jogát - az aktuális verzió a www.kanlux.com oldalról tölthető le.

RO/MD

SCOPUL / FOLOSIREA

Produsul destinat utilizării în gospodării şi de uz general.

MONTAJUL

Înainte de a trece pentru instalarea citeşte instrucţiună. Persoană de instalare ar trebui să fie cu autoritatea competentă. Orice acţiune face după oprirea alimentării. Trebuie făcută atenţia mare. Schematică montajului a se vedea ilustratii. A nu se depăşi puterea maximă de încărcare a senzorului: a se vedea ilustratii. Produsul ar trebui să fie montat în aşa fel încât domeniul de actionare a senzorului lateral era îndreptat lateral împotriva unui obiect în mişcare. Înainte de prima utilizare, asiguraţi-vă că o conexiune buna de montare mecanice si electrice. Produsul poate fi conectat la reţea, care să corespundă standardelor de calitate definite de legislaţia de energie. Pentru a menține nivelul corespunzător al gradului de protecție IP trebuie potrivit diametrul cablului de alimentare cu diametrul clemei utilizate în produs. Modificări tehnice rezervate.

CARACTERSTICE FUNCTIONALE

Utilizaţi numai în interiorul. Utilizaţi numai în interiorul şi/sau la exteriorul. Dispozitiv aprinde si stinge automat lumina sub influenţa unor obiecte în mişcare. Produsul are capacitatea de a controla timpului de operare (TIME) şi sensibilitatii (LUX)

RECOMANDARILE DE OPERARE / INTRETINERE

Întreţinerea se face cu alimentarea oprita. Curată numai cu ţesături delicate şi uscate. Nu folosiţi detergenţi chimice. A nu se acoperă produsul. Nu se utilizează produsul într-un loc în cazul în care predomină condiţiile de mediu negative, cum ar fi murdărie, praf, apa, umiditate, vibraţii, etc. Produsul trebuie montat departe de sursele de căldură.

Produsul destinat utilizării cu becurile sau cu LED-uri. Produsul poate lucra de asemenea cu lămpi fluorescente, cu condiţia ca, în funcţie de tipul de becurilor fluorescente poate provoca uzurea mai rapide. Obiecte în mişcare (de exemplu, autoturisme) poate determina activarea accidentală a senzorului. Sub acţiunea de interferenţă puternică electromagnetice pot să apară probleme cu functionarea aparatului. Produsul nu este destinat pentru scopurile industriale.

EXPLICAREA DE MARCII SI SIMBOLURILE UTILIZATE

P1: Tensiunea nominală, frecvenţă.
P2: Puterea maximă.
P3: Produs este conform cu directivele Uniunii Europene (UE).
P4: Utilizaţi numai în interiorul.
P5: Protecţia împotriva corpurile solide mai mari de 12mm.
P6: Clasa II. Produsul, în care protecţia împotriva şocurilor electrice îndeplineşte, în afară de izolaţia de bază, aplică izolatie duble sau întărită.
P7: Mocropauză printre contactele releului.
P8: Domeniul temperaturii mediului ambiant, la care poate fi expus produsul.
P9: Indică posibilitatea de instalare şi de utilizare a produsului în / pe pe suprafaţă inflamabile în mod normal.o.
P10: Certificatul de conformitate confirmă calitatea producţiei cu standardele aprobate pe teritoriul Uniunii Vamale.
P11: Produsul îndeplinește cerințele reglementărilor aplicabile în Marea Britanie. (UK).
P12: Produsul îndeplinește cerințele reglementărilor tehnice aplicabile în Ucraina.

PROTECŢIE MEDIULUI

Ai grijă de curăţenia şi a mediului.

Vă recomandăm segregarea de deşeuri după ambalajele.

P13: Această etichetă indică necesitatea de colectarea separată a deşeurilor de echipamente electrice şi electronice. Produsele, astfel etichetate, sub sancţiunea amenzii, nu aveţi posibilitatea să aruncaţi la gunoi ordinar, împreună cu alte deşeuri. Aceste produse pot fi dăunătoare pentru mediul ambiant şi sănătatea umană, necesită forme speciale de tratare / valorificare / reciclare / eliminare.

COMENTARII / SUGESTII

Ne folosirea recomandărilor din acest ghidul poate duce la crearea unui astfel de incendiu, arsuri, un şoc electric, leziuni fizice şi alte daune materiale şi nemateriale.

Informaţii suplimentare despre produse de marcă Kanlux sunt disponibile la: www.kanlux.com.

Kanlux SA nu este responsabil pentru orice consecinţele care rezultă din nepăstrarea recomandărilor dîn acest manual. Compania Kanlux SA își rezervă dreptul de introducere a modificărilor în instrucțiune - versiunea actuală poate fi descărcată de pe pagina www.kanlux.com.

SI

NAMEN / UPORABA

Proizvod namenjen hišni in splošni uporabi.

MONTAŽA

Pred montažo preberite navodila za uporabo. Montirati sme samo oseba, ki ima primerne kvalifikacije. Montažo naredite pri izključenem napajanju.Bodite pri montaži pazljivi. Shema montaže: glejte ilustracije. Ne smete prekoračiti maksimalne moči obremenitve detektorja: glejte ilustracije. Proizvod mora biti instaliran tako, da bi obseg delovanja bil usmerjen transverzalno do gibajočega se objekta. Pred prvo uporabo, se morate prepričati, da je montaža narejena pravilno in je pravilno vključena v električno instalacijo. Proizvod vključite samo v pravilno električno instalacijo, ki ustreza kakovostnim standardom, ki so v skladu z zakonom. Za zagotovitev ustrezne stopnje IP zaščite, je treba premeru uvodnice, ki je uporabljena v izdelku, prilagoditi premer kabla. Tehnične spremembe pridržane.

FUNKCIONALNI ZNAČAJI

Proizvod namenjen notranji uporabi. Proizvod namenjen notrajni ali/in zunanji uporabi. Proizvod avtomatično prižga/ugasni osvetlitev pod vplivom gibajočih se objektov. Proizvod ima možnost regulacije časa dela (TIME) in občutljivosti (LUX)

NAVODILA ZA RAVNANJE / VZDRŽEVANJE

Vzdrževati samo pri izključenju iz elektronske mreže. Za čiščenje uporabljajte samo suhe in mehke tkanine. Ne smete uporabljati nobenih detergentov (zlasti kemičnih).

Ne smete zakrivati proizvoda. Proizvod ni namenjen za uporabo na prostoru, kjer so nekoristni pogoji, npr. prah, voda, vlaga, vibracije itd. Proizvod montirati daleč od izvirov teplote. Proizvod namenjen sodelovanju z LED žarnicami ali diodami. Proizdov lahko sodeluje s fluorescenčnimi žarnicami, ampak (odvisno od tipa žarnic), lahko povzroči hitrejše izrabljanje žarnic. Gibajoči se objekti (npr. avti) lahko povzročijo nenamerno aktiviranje detektorja. V primeru dela pri silnih elektromagnetičnih motnjah, pride lahko do motnji dela proizvoda. Proizvod ni namenjen industrijski uporabi.

OBJASNITEV UPORABLJENIH OZNAČITEV IN SIMBOLOV

P1: Nazivna napetost, frekvenca.
P2: Maksimalna moč.
P3: Proizvod je v skladu s pogoji direktive Evropske Unije (EU).
P4: Proizvod namenjen samo notranji uporabi.
P5: Zaščita pred trdimi telesi o velikosti večji kot 12 mm.
P6: 2. razred.
Pomeni, da zaščito pred električnim šokom, razen osnovne izolacije, izpolnjuje tudi uporabljena dvojna ali utrjena izolacija.
P7: Mikroodmori med stiki oddajalnika.
P8: Razpon temperature okolja, na katero je lahko izpostavljen produkt.
P9: Ta simbol pomeni, da montaža in uporaba sta možna na/v normalno vnetljivi osnovi.
P10: Potrdilo o skladnosti kakovosti proizvodnje s standardi, ki so potrjeni na ozemlju carinske unije.
P11: Izdelek izpolnjuje zahteve predpisov, ki veljajo v Veliki Britaniji (UK).
P12: Izdelek izpolnjuje zahteve tehničnih predpisov, ki veljajo v Ukrajini.

VARSTVO OKOLJA

Skrbite za naravno okolje in čistočo. Priporočamo segregacijo embalažnh odpadkov.

P13: Ta označitev pomeni, da je selektivno zbiranje izrabljenih električnih in elektroničnih strojev obvezna. Ti proizvodi so lahko škodljivi za okolje in ljudsko zdravje, za to zahtevajo specialistične forme varovanja / recikliranja / uničenja. Tak označenih proizvodov, pod pretnjo kazni z globo, ne smete odstranjevati v običajna smetišča, skupaj z drugimi odpadki.

OPOMBE / POMOČ

Neupoštevanje teh navodilih za uprabo, lahko povzroči ogroženje s požarom, elektrošokom, telesno poškodbo ter drugimi materialnimi in nematerialnimi poškodbami. Dodatne informacije o proizvodih podjetja Kanlux, najdete na www.kanlux.com
Kanlux SA ni odgovoren za poškodbe, ki so povzročene zaradi neupoštevanja navodil za uporabo. Podjetje Kanlux SA si pridržuje pravico do spremembe navodil - veljavna različica je na voljo na strani www.kanlux.com.

BG

ПРЕДНАЗНАЧЕНИЕ / ИЗПОЛЗВАНЕ

Продукт предназначен за използване в домашни стопанства и общо предназначение.

МОНТАЖ

Преди монтаж да се прочетете инструкцията. Монтаж следва да е извършен от лице притежаващо съответни разрешения. Всяко действие да се извършва при изключено захранване. Трябва да се предприееме специални грижи. Схема на монтаж: виж илустрации. Да не се превишава максималната мощност на натоварване на сензора: виж илюстрации. Продукта трябва да се монтира така, че областта на сензора да е насочена срещу странично движещ се обект. Преди първа употреба уверете се, че механичното монтиране и електрическата връзка са правилни. Продуктът може да бъде включен към електрическата мрежа, която отговаря на стандарти за качество на енергията определени от законодателството. С оглед запазване на правилната степен на защита IP трябва да изберете диаметър на захранващия кабел в съответствие с диаметъра на кабелния щуцер, използван в продукта. Технически промени запазени.

ФУНКЦИОНАЛНИ ХАРАКТЕРИСТИКИ

Да се използва продукта вътре в помещенията. Да се използва продукта вътре и/или извън помещенията. Продукта автоматично включва и изключва осветлението под влияние на движещи се обекти. Устройството има възможност да контролира времето на действие (TIME) и на чувствителността (LUX)

ПРЕПОРЪКИ ЗА ЕКСПЛОАТАЦИЯ/КОНСЕРВАЦИЯ

Консервация да се извършва при изключено захранване. Да се почиства само с деликатни и сухи тъкани. Да не се използват химически почистващи препарати.
Да не се закрива продукта. Да не се използва продукта на място, където има неблагоприятни атмосферни условия, като прах, вода, влага, вибрации и др.
Монтирайте устройството далеч от източници на топлина. Устройство, предназначено за използване с крушки или диоди LED. Устройството може да работи с луминесцентни лампи, обаче в зависимост от вида на луминесцентните лампи може да предизвика тяхно по-бързо изтощяване. Движещи се обекти (например коли) могат да причинят случайно активиране на сензора. Под действието на силни електромагнитни смущения могат да се появи напрекъсване на работа на устройството. Продуктът не е предназначен за промишлени цели.

ОБЯСНЕНИЕ НА ИЗПОЛЗВАНИТЕ ЗНАЦИ И СИМВОЛИ

P1: Номинално напрежение, честота.
P2: Максимална мощност.
P3: Продуктът е в съответствие с Директивите на Европейският Съюз (ЕС).
P4: Използвайте само вътре в помещенията.
P5: Защита срещу твърди тела големи над 12 мм.
P6: Класа II. Продукт, в който за защита срещу токов удар отговаря, освен основната изолация, приложена двойна или подсилена изолация.
P7: Микропрекъсване между контактите на релето.
P8: Температури на околната среда, на която може да бъде изложен продукта.
P9: Символът означава възможност за инсталиране и използване на продукта в/върху повърхност от нормално запалим материал.
P10: Сертификатът за съответствие потвърждава качеството на продукцията с одобрените стандарти на територията на Митническия Съюз.
P11: Продуктът отговаря на изискванията на разпоредбите, действащи във Великобритания (UK).
P12: Продуктът отговаря на изискванията на техническите регламенти, приложими в Украйна.

ОПАЗВАНЕ НА ОКОЛНАТА СРЕДА

Пази чистотата и околната среда. Препоръчваме разделяне на отпадъците от опаковките.
P13: Това означение показва необходимостта от разделно събиране на отпадъци от електрическо и електронно оборудване. Назначени по този начин продукти, под заплаха от глоба не можете да изхвърляте в кофа за обикновен боклук заедно с други отпадъци. Тези продукти могат да бъдат вредни за околната среда и човешкото здраве, те се нуждаят от специални форми на обработка / оползотворяване / рециклиране / обезвреждане.

КОМЕНТАРИ/ПРЕДЛОЖЕНИЯ

Неспазване на препоръките на тази инструкция може да доведе напр. до пожар, попарене, електрически шок, физически травми и други материални и нематериални щети. Допълнителна информация за продукти на марката Kanlux са на разположение на: www.kanlux.com
Kanlux SA не носи отговорност за последствията произтичащи от неспазване на препоръките на тази инструкция. Фирма Kanlux SA запазва правото си за въвеждане на промени в инструкцията - актуалната версия е достъпна за изтегляне в интернет сайта www.kanlux.com.

RU/BY

ПРЕДНАЗНАЧЕНИЕ / ПРИМЕНЕНИЕ

Изделие предназначено для прменения в домашнем хозяйстве и для общего употребления.

УСТАНОВКА

Прежде, чем приступить к установке, следует познакомиться с инструкцией. Изделие должно замонтировать лицо с соответствующими правами. Всяческие действия следует проводить при выключенном питании. Следует соблюдать особую осторожность. Схема монтажа: смотреть иллюстрацию. Не превышать максимальной мощности нагрузки датчика: смотреть иллюстрацию. Изделие следует установить таким образом, чтобы поле действия датчика было направлено поперечно по отношению к двигающемуся объекту. Перед первым употреблением изделия следует проверить механическое крепление и электрическое соединение. Изделие может быть присоединено к питающей сети, которая исполняет качественные стандарты энергии, утвержденные правом. Для поддержания должного уровня IP следует подобрать диаметр провода питания к диаметру кабельного ввода, используемого в продукте. Технические изменения засекречены.

ФУНКЦИОНАЛЬНАЯ ХАРАКТЕРИСТИКА

Изделие применяется внутри помещений. Изделие применяется внутри и/или снаружи помещений. Изделие автоматически включает и выключает освещение под влиянием движущихся объектов. Изделие имеет возможность регулировать время своего действия (TIME) и чуткости (LUX)

СОВЕТЫ ПО ЭКСПЛУАТАЦИИ / КОНСЕРВАЦИЯ

Консервацию проводить при выключенном питании.Чистить исключительно деликатными и сухими тканями. Не применять химических чистящих средств.
Не закрывать изделие. Не применять изделие в местах с невыгодными условиями окружения, напр. пыль, вода, влажность, вибрации и т.д. Изделие следует монтировать вдали от источников тепла. Изделие предназначено для работы с лампочками или диодами LED. Изделие может работать также с люминесцентными лампами, с одним только условием: в зависимости от типа лампы может вызвать их быстрое израсходование. Двигающиеся объекты (напр. машины) могут вызвать случайную активизацию датчика. В сфере действия сильных электромагнитных помех могут выступать перебои работы изделия. Изделие не предназначено для промышленных целей.

ОБЪЯСНЕНИЯ ПРИМЕНЯЕМЫХ ОБОЗНАЧЕНИЙ И СИМВОЛОВ

P1: Напряжение номинальное, частота.
P2: Максимальная мощность.
P3: Изделие выполняет требования Директива Европейского Союза (ЕС).
P4: Применять только внутри помещений.
P5: Защита от проникновения предметов величиной более 12 мм.
P6: II Класс.
В данном изделии защитную функцию от поражения электрическим током, кроме основной изоляции, исполняет также примененная двойная или усиленная изоляция.
P7: Микропрорыв между смычками реле.
P8: Диапазон температуры окружающей среды, в которой может работать изделие.
P9: Символ обозначает возможность установки и использования изделия в/на основании из обычного сгораемого материала.
P10: Сертификат соответствия, подтверждающий соответствие качества продукции с утвержденными стандартами на территории Таможенного союза.
P11: Продукт соответствует требованиям действующих в Великобритании (UK) стандартам.
P12: Товар соответствует требованиям действующих в Украине технических регламентов.

ЗАЩИТА ОКРУЖАЮЩЕЙ СРЕДЫ

Заботьтесь о чистоте и окружающей среде. Рекомендуем сортировку отбросов.
P13: Данное обозначение указывает на необходимость селекционного сбора использованных электрических и электронических приборов домашнего обихода. Размеченные таким образом изделия нельзя выкидывать с обыкновенным мусором, за что грозит штраф. Данные изделия могут быть опасны для окружающей среды и для здоровья людей, они требуют специальной формы переработки / восстановления / рециклинга / обезвреживания.

ПРИМЕЧАНИЯ /УКАЗАНИЯ

Несоблюдение данной инструкции может привести, например, к пожарам, ожогам, поражением электрическим током, а также к другим материальным и нематериальным убыткам. Дополнительная информация на тему товаров марки Kanlux доступна на сайте: www.kanlux.com
Kanlux SA не несет ответственности за последствия, вызванные в связи с несоблюдением предписаний данной инструкции. Компания Kanlux SA оставляет за собой право вносить изменения в инструкцию - текущая версия для скачивания на сайте www.kanlux.com.

UA

ПРИЗНАЧЕННЯ / ЗАСТОСУВАННЯ

Виріб призначений для застосування у домашньому господарстві і загального призначення.

МОНТАЖ

Перед початком монтажу необхідно ознайомитися з інструкцією. Монтаж повинен виконуватися особою з відповідними компетенціями. Всі операції повинні проводитися при відімкненому живленні. Необхідно бути особливо обережним.
Схема монтажу: див. ілюстрацію. Не перевищувати максимальної потужності навантаження датчика: див. ілюстрацію. Виріб необхідно монтувати таким чином, щоб поле дії датчика було направлене перпендикулярно відносно рухомого об'єкту. Перед першим використанням необхідно переконатися, що механічний монтаж і електричне підключення здійснені правильно. Виріб можна включати у мережу живлення, що відповідає стандартам щодо енергії, визначеним відповідним законодавством. Для підтримки належного рівня IP слід підібрати діаметр проводу живлення до діаметру кабельного вводу, використовуваного в продукті. Технічні зміни вимагають згоди виробника.

ФУНКЦІОНАЛЬНІ ХАРАКТЕРИСТИКИ

Виріб використовується всередині приміщень. Виріб використовується всередині і/або зовні приміщень. Виріб автоматично вмикає і вимикає освітлення внаслідок руху об'єктів. У виробі реалізована можливість довільного регулювання часу роботи (TIME) та чутливості (LUX)

РЕКОМЕНДАЦІЇ ЩОДО ЕКСПЛУАТАЦІЇ / ОБСЛУГОВУВАННЯ

Обслуговування проводити лише при вимкненому живленні. Чистити лише м'якою та сухою тканиною. Не використовувати хімічних засобів чищення. Не накривати виробу. Виріб заборонено використовувати у місцях із шкідливими умовами, напр., пил, бруд, вода, волога, вібрації тощо. Виріб слід встановлювати на віддалі від джерел тепла. У виробі використовуються лампочки або діоди LED. У виробі можуть також використовуватися люмінесцентні лампи, з тим застереженням, що в залежності від типу ламп можливий їхній скоріший знос. Рухомі об'єкти (напр., автомобілі) можуть спричинити випадкове спрацювання датчика. В області дії сильних електромагнітних перешкод можуть виникати перебої у роботі виробу. Виріб не призначений для промислових цілей.

ПОЯСНЕННЯ ВИКОРИСТАНИХ ПОЗНАЧЕНЬ І СИМВОЛІВ

P1: Номінальна напруга, частота.
P2: Максимальна потужність.
P3: Виріб відповідає вимогам Директив Євросоюзу (ЄС).
P4: Використовується лише всередині приміщень.
P5: Захист від проникнення твердих предметів розміром більшим, ніж 12 мм.
P6: Клас II.
Виріб, у якому для захисту від ураження електричним струмом, окрім основної ізоляції, використовується подвійна або посилена ізоляція.
P7: Мікропроміжок між контактами реле.
P8: Діапазон температури навколишнього середовища допустимий для виробу.
P9: Символ означає, що виріб можна встановлювати та експлуатувати на поверхні з нормальними параметрами займання.
P10: Сертифікат відповідності, що підтверджує відповідність якості продукції до затверджених стандартів на території Митного союзу.
P11: Товар відповідає вимогам нормативних документів, що застосовуються на території Великобританії.
P12: Продукція відповідає вимогам технічних регламентів, що діють в Україні

ЗАХИСТ НАВКОЛИШНЬОГО СЕРЕДОВИЩА

Піклуйтеся про чистоту і зовнішнє середовище. Рекомендується розділяти відходи.
P13: Це позначення вказує на необхідність розділяти використане електричне та електронне обладнання. Вироби з таким позначенням заборонено викидати до звичайного сміття з іншими відходами під загрозою штрафу.
Такі вироби можуть спричинити шкоду навколишньому середовищу і здоров'ю людини, ці вироби потребують спеціальної форми переробки / регенерації / знешкодження.

ЗАУВАЖЕННЯ / ВКАЗІВКИ

Недотримання рекомендацій даної інструкції може спричинити, напр., пожежу, опіки, ураження електричним струмом, тілесні травми та завдати іншої матеріальної і нематеріальної шкоди. Додаткову інформацію щодо продуктів торгової марки Kanlux можна отримати на веб-сторінці: www.kanlux.com
Kanlux SA не несе відповідальності за наслідки недотримання даної інструкції. Компанія Kanlux SA залишає за собою право вносити зміни в інструкцію - поточна версія для скачування на сайті www.kanlux.com.

LT

PASKIRTIS / TAIKYMAS

Gaminys skirtas vartoti namų ūkiuose ir bendriems vartotojų tikslams.

MONTAVIMAS

Prieš pradedant montuoti susipažink su instrukcija. Montavimą turi atlikti asmuo turintis atitinkamus įgalinimus. Visi darbai turi būti atliekami atjungus maitinimą. Būtinas ypatingas atsargumas. Montavimo schema: žiūrėk iliustracijas. Negalima peržengti sensoriaus maksimalios apkrovos: žiūrėk iliustracijas. Gaminį reikia įtaisyti tokiu būdu, kad sensoriaus veikimo laukas būtų nukreiptas skersai prieš judantį objektą. Prieš pirmą panaudojimą reikia įsitikinti, kad gaminys yra taisyklingai mechaniškai sumontuotas ir tinkamu būdu elektriškai sujungtas. Gaminys gali būti prijungtas prie maitinimo tinklo, kuris atitinka teisės aktais patvirtintus energetinius kokybės standartus. Norint išlaikyti tinkamą IP laipsnį reikia parinkti maitinimo laido skersmenį prie įrenginio riebokšlio skersmens. Draudžiama daryti techninius pakeitimus.

FUNKCIONALUMO BRUOŽAI

Gaminį skirtas vartoti patalpų viduje. Gaminį skirtas vartoti patalpų viduje ir/arba išorėje. Gaminys automatiškai įjungia ir išjungia apšvietimą esant judančių objektų įtakoje. Gaminys leidžia reguliuoti veikimo laiką (TIME) ir jautrumą (LUX)

EKSPLOATAVIMO REKOMENDACIJOS / KONSERVAVIMAS

Konservavimas turi būti atliekamas atjungus maitinimą.Valyti tik švelniais ir sausais audiniais. Nevartoti cheminių valymo priemonių. Neuždengti gaminio apdangalais. Gaminio nevartoti vietoje kur yra nepalankios aplinkos sąlygos pvz. dulkės, vanduo, drėgmė, vibracijos ir pan. Gaminį reikia montuoti toli nuo šilumos šaltinių. Gaminys skirtas bendradarbiauti su LED lemputėmis ir diodais. Gaminys taip pat gali bendradarbiauti su lemputėmis, su sąlyga, kad priklausomai nuo lempučių tipo jos gali greičiau susidėvėti. Judantys objektai (pvz. automobiliai) gali sukelti atsitiktinį sensoriaus aktyvinimą. Didelių elektromagnetinių trikdžių veikimo teritorijoje gaminio darbas gali būti sutrukdytas. Gaminys nėra skirtas pramonei.

VARTOJAMŲ ŽENKLINIMŲ IR SIMBOLIŲ AIŠKINIMAS

P1: Nominali įtampa, dažnis.
P2: Maksimali galia.
P3: Gaminys atitinka Europos Sąjungos (ES) direktyvų reikalavimus.
P4: Vartoti tik patalpų viduje.
P5: Apsauga nuo kietų kūnų didesnių negu 12mm.
P6: II klasė.
Gaminys, kuriame apsaugos nuo elektros smūgio priemonės apima be pagrindinės izoliacijos, dvigubą arba sustiprintą izoliaciją.
P7: Mikrotarpas tarp relės kontaktų.
P8: Aplinkos temperatūros diapazonas, kuriame gaminio atžvilgiu nėra sukeliamas pavojus.
P9: Simbolis reiškia, kad gaminys gali būti instaliuojamas ir naudojamas ant normaliai degios medžiagos pagrindo.
P10: Atitikties sertifikatas patvirtinantis gamybos kokybę pagal užtvirtintus Muitinės Sąjungos teritorijoje standartus.
P11: Produktas atitinka Didžiojoje Britanijoje (JK) taikomų taisyklių reikalavimus.
P12: Gaminys atitinka Ukrainoje galiojančių techninių reglamentų reikalavimus.

APLINKOSAUGA

Rūpinkitės švarumu ir aplinka. Rekomenduojame sunaudotų pakuočių atliekų segregavimą
P13: Šis ženklinimas nurodo, kad sudevėti elektriniai ir elektroniniai įrenginiai privalo būti selektyviai surenkami. Taip paženklintų gaminių negalima išmesti į komunalinių atliekų savartyną kartu su kitomis šiukšlėmis - už tai gresia piniginė bauda. Tokie gaminiai gali būti kenksmingi kaip aplinkai, taip ir žmonių sveikatai, jiems turi būti taikomos specialios žaliavų perdirbimo priemonės siekiant užtikrinti tų atliekų utilizavimą, nukenksminimą, antrinį panaudojimą.

PASTABOS / NURODYMAI

Nesilaikymas šios instrukcijos nurodymų gali sukelti pvz. gaisrą, nuplykimus, elektros smūgį, fizinius pažeidimus bei kitokias materialias ir nematerialias žalas. Papildomų informacijų Kanlux markės gaminių tema rasite svetainėje: www.kanlux.com. Kanlux SA neneša atsakomybės už pasekmes kilusias dėl šios instrukcijos reikalavimų nesilaikymo. Įmonė Kanlux SA pasilieka sau teisę keisti instrukciją - aktualią versiją rasite tinklapyje: www.kanlux.com.

LV

IZMANTOJUMS / LIETOŠANA

Izstrādājums ir paredzēts lietošanai mājsaimniecībās un vispārējam izmantojumam.

MONTĀŽA

Pirms montāžas iepazīstieties ar instrukciju. Montāža jāveic personai kam ir piemērotas kvalifikācijas. Visas darbības jāveic esot izslēgtam spriegumam. Jābūt īpaši piesardzīgam. Montāžas shēma: skaties ilustrācijas. Nepārsniedziet maksimālo sensora piepūli: skaties ilustrācijas. Izstrādājums jāsamontē tā, lai sensora darbības lauks būtu novirzīts krustveidīgi pret kustīgu objektu. Pirms pirmās lietošanas jāpārliecinās, vai ir piemērots mehāniskais piestiprinājums un elektriskā pieslēgšana. Izstrādājumu var pieslēgt barošanas elektrotīklam, kas atbilst enerģijas kvalitātes standartiem pēc likuma. Lai saglabāt attiecīgu IP līmeni, sameklēt barošanas vada diametru droseles, kas ir izmantota produktā, diametram. Aizliegts veikt tehniskas izmaiņas.

FUNKCIONĀLĀS ĪPAŠĪBAS

Izstrādājums jālieto telpu iekšā. Izstrādājums jālieto telpu iekšā/ārpusē. Izstrādājums automātiski ieslēdz un izslēdz apgaismojumu ar kustīgu objektu iedarbību. Izstrādājumā ir iespēja regulēt darbības laiku (TIME) un jutīgumu (LUX)

EKSPLUATĀCIJAS NORĀDĪJUMI / KONSERVĀCIJA

Konservācija jāveic esot izslēgtam spriegumam. Tīrīt tikai ar delikātiem un sausiem audumiem. Nelietojiet ķīmiskus tīrīšanas līdzekļus. Neapklājiet izstrādājumu. Nelietojiet izstrādājumu vietā kur ir nelabvēlīgi ārējās vides apstākļi piem. putekļi, ūdens, mitrums, vibrācijas un līdz. Izstrādājums jāmontē tālu no siltuma avotiem. Izstrādājums ir paredzēts darbam ar spuldzēm un diodēm LED. Izstrādājums var arī sadarboties ar spuldzēm, ar nosacījumu, ka atkarīgi no spuldžu tipa, spuldzes var ātrāk nolietoties. Objekti, kas kustas (piem. automašīnas) var izraisīt nejaušu sensora ieslēgšanu. Stipru elektromagnētisku traucējumu teritorijā var parādīties traucējumi izstrādājuma darbā.
Izstrādājums nav paredzēts rūpniecībai.

IZMANTOTU APZĪMĒJUMU UN SIMBOLU IZSKAIDROŠANA

P1: Nominālais spriegums, frekvence.
P2: Maksimālā jauda.
P3: Izstrādājums atbilst Eiropas Savienības direktīvu prasībām (ES).
P4: Lietot tikai telpu iekšā.
P5: Aizsardzība no cietām vielām kas ir lielākas nekā 12mm.
P6: Klase III
Zstrādājums kādā aizsardzību no elektrošoka veido, izņemot pamata izolāciju, izmantota dubulta vai pastiprināta izolācija.
P7: Mikrostarpa starp releja kontaktiem.
P8: Apkārtnes temperatūras diapazons, kādas iedarbībai var būt izstādīts izstrādājums.
P9: Simbols nozīmē, ka ir iespēja ierīkot un lietot izstrādājumu tikai uz virsmas/virsmā no normāli uzliesmojošā materiāla.
P10: Atbilstības Sertifikāts, kas apliecina produkcijas kvalitāti ar Muitas Savienības teritorijā apstiprinātajiem standartiem.
P11: Produkts atbilst Lielbritānijā (Lielbritānijā) piemērojamo noteikumu prasībām.
P12: Prece atbilst Ukrainā piemērojamo tehnisko noteikumu prasībām.

VIDES AIZSARDZĪBA

Rūpējieties par tīrību un apkārtējo vidi. Ieteicam šķirot iepakojumu atkritumus.
P13: Tas apzīmējums rāda ka ir vajadzība selektīvi vākt lietotas elektriskās un elektroniskās iekārtas. Tajā veidā apzīmēti izstrādājumus, neizpildes gadījumā paredzot naudas sodu, nedrīkst izmest kopā ar parastiem atkritumiem.
Tādi izstrādājumi var būt kaitīgi videi un cilvēku veselībai, tie pieprasa speciāla tipa pārstrādāšanas / otrreizēja izmantošana / reciklēšana / neutralizēšana.

PIEZĪMES / NORĀDĪJUMI

Šīs instrukcijas norādījumu neievērošana var novest līdz piem. ugunsgrēka radīšanai, apdegumiem, elektrošokam, fiziskiem ievainojumiem un citiem materiāliem vai nemateriāliem zaudējumiem. Papildu informācija par Kanlux markas produktus ir pieejama šeit: www.kanlux.com
Kanlux SA nenes atbildību par sekām kas radīsies šīs instrukcijas norādījumu neievērošanas dēļ. Vastava IP-klassi säilitamiseks peate valima toitejuhtme, mille läbimõõt vastaks tootes kasutatud drosseli läbimõõdule. Firma Kanlux SA aizstāv sev tiesību mainīt instrukciju - aktuālā versija ir pieejama mājaslapā www.kanlux.com

EE

EESMÄRK / RAKENDUS

Seade mõeldud ärakasutamiseks elamumajanduses ja üldeesmärkideks.

MONTEERIMINE

Enne kokkupanemise tööde asumist tutvu kasutamisejuhendiga. Monteerimistöösid peab sooritama vastavaid kvalifikatsioone omav isik. Igasugu tehinguid sooritada väljalülitatud toitevoolu korral. Tuleb säilitada erilised ettevaatlikkuse vahendid. Monteerimise skeem: vaata illustratsiooni. Mitte ületada anduri maksimaalset võimsuse koormust: vaata illustratsiooni. Seade tuleb kinnitada sel viisil, et anduri tööväli oleks suunatud liikuva objekti suhtes perpendikulaarselt. Enne esimest kasutamist tuleb ülekontrollida seade õigepärast mehaanilist kinnitust ja elektrilist ühendust. Seade võib olla ühendatut toitlustus energiavõrguga, mis täidab seaduse poolt ettenähtud energia kvaliteedi normid. Tehnilised muudatused reserveeritud.

OTSTARBEKOHASED OMADUSED

Seaded kasutada ruumide sees. Seaded kasutada ruumide sees ja/või väljaspool ruumi. Seade automaatselt lülitub sisse ja välja valgustuse, liikuvate objektide mõjul. Seade omab võimalust reguleerida töötamise aega (TIME) ning tundlikust (LUX)

EKSPLUATATSIOONILISED / HOOLDUS SOOVITUSED

Hooldus töösid sooritada väljalülitatud toitevooluga. Puhastada ainult õrnadega ja kuiva lapiga. Ärge kasutage keemilisi puhastusvahendeid. Ärge katke seadet. Seadet ei tohi kasutada kohtades, kus valitsevad mitte soodsad ümbrsukonna töötingimused, näiteks mustus, tolm, vesi, niiskus, vibratsioon, jne. Seadet monteerida soojusallikast võimalikult kaugele. Seade on ette nähtud koostööks LED pirnidega või dioodidega.
Seade võib teha koostööd koos luminofoorvalgustitega, ainult sellise lisatingimusega, et sõltuvalt sellest mis tüüpi luminofoorvalgustiga on tegemist, võib põhjendada nende kiiremad kulumist. Liikuvad objektid (näiteks autod) võivad põhjustada anduri juhulsikku sisselülitamist. Ümbruskonnas, kus esinevad tugevad elektromagnetilise välja häired võib esineda seadme töö puuduslikus. Toode ei ole ette nähtus tööstuslikkudeks eesmärkideks.

KASUTATUD MÄRGISTUSTE JA SÜMBOLITE SELGITUSED

P1: Nominaal pinge, sagedus.
P2: Maksimaalne võimsus.
P3: Toode vastab Euroopa Liidu (EL) Direktiivide nõuetele.
P4: Kasutamiseks ainult ruumi sees.
P5: Kaitse tahkete kehade eest, suuremad kui 12 mm.
P6: II Klass.
Seade, kus kaitset elektrilöögi eest vastutab veel, peale põhiisolatsiooni, lisakaitsevahendid nagu kahekordne või tugevdatud isolatsioon.
P7: Mikrovahe relee kontaktide vahel.
P8: Ümbruskonna temperatuuri vahemik, millega on lubatud mõjutada seadet.
P9: Märgistatud sümbol tähendab, võimalust installeerida ja kasutada seadet pinnas/l, mis on normaalsest põlevast materialist.
P10: Vastavustunnistus, mis tõendab tootmise kvaliteedi vastavust kinnitatud standartidega Tolliliidu territooriumil.
P11: Toode vastab Suurbritannias (UK) kehtivate eeskirjade nõuetele.
P12: Toode vastab Ukrainas kehtivate tehniliste eeskirjade nõuetele.

KESKONNAKAITSE

Hoolitse puhtuse ja keskkonna eest. Soovitame pakendijäätmete segregatsiooni
P13: See märgistus näitab vajadust eraldi koguda ärakasutatud elektri- ja elektroonikaseadmeid. Tooteid sel viisil märgistatud, trahvi ähvardusel, ei tohi väljavisata tavalisse prügikasti koos muude jäätmetega. Sellised tooted võivad olla kahjulikud keskkonnale ja inimeste tervisele, nad nõuavad erilist ümbertöötlemist / taaskasutamist / ringlussevõtu / kõrvaldamist.

MÄRKUSED / NÄPUNÄITED

Käesoleva käsiraamatus toodud soovituste eiramine, võivad põhjustada näiteks tulekahju, põletushaavu, elektrilööki, füüsilisi vigastusi ja muid kahjustusi nii materiaalseid ja immateriaalseid. Kanlux margi all olevate toodete kohta lisainfot leiate veebil: www.kanlux.com. Kanlux SA ei kanna mingisugust vastutust juhtumite eest, mis tulenevad mitte kinnipidamisest siin toodud kasutusjuhendusest. Firma Kanlux SA jätab endale õiguse muudatuste tegemiseks kasutusjuhendis – kehtiva versiooni saab alla laadida veebilehelt www.kanlux.com.

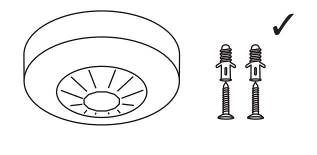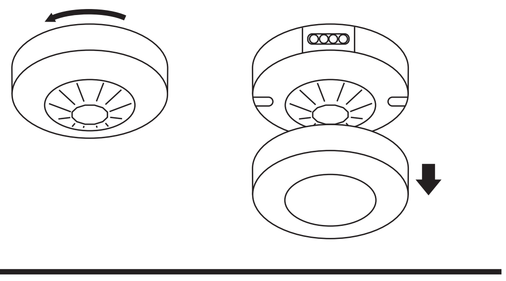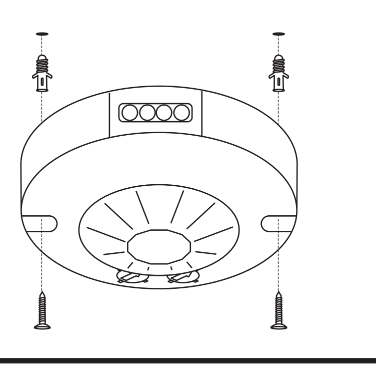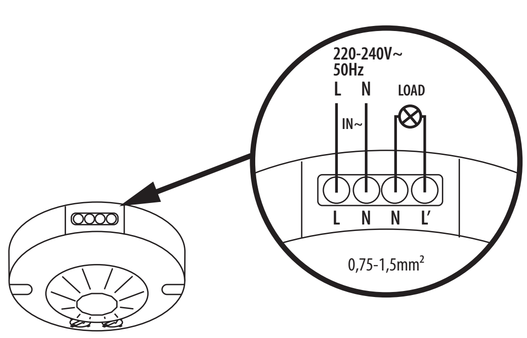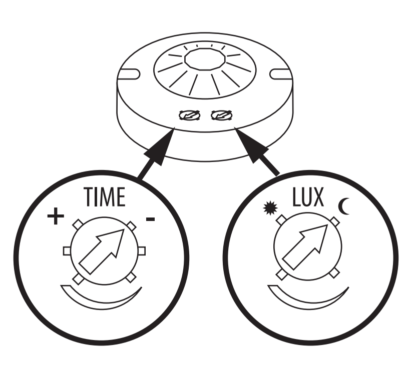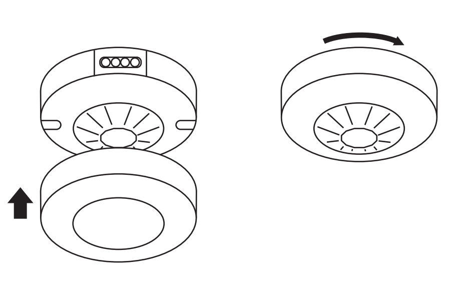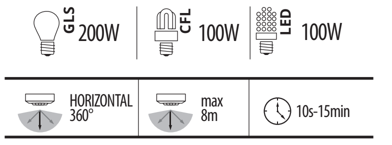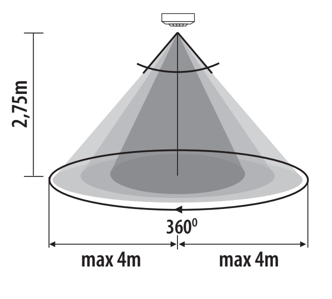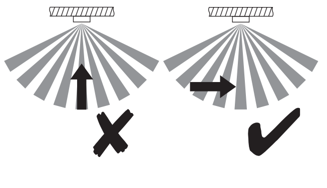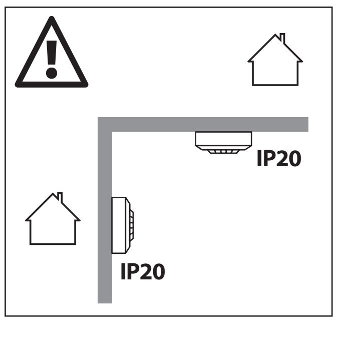ZONA MINI