2024/04-1

A3-297x420mm/I50216

Kanlux

www.kanlux.com

REMOTE O 1 MONO/CCT / REMOTE L 1 MONO/CCT

(PL) Kanlux SA, ul. Objazdowa 1-3, 41-922 Radzionków (CZ) Distributor: Kanlux s.r.o., Sadová 618, 738 01 Frýdek-Místek (SK) Distributor: Kanlux s.r.o., Zlatovská 2179/28 911 05 Trenčín (HU) Forgalmazza: Kanlux Kft., 9026 Győr, Bácsai út 153/b (UA) ТОВ «КАНЛЮКС», 08130, Київська область, Києво-Святошинський район, с.Петропавлівська Борщагівка, вул. Соборна, будинок 1-Б, офіс 617 (RO) Kanlux Lighting S.R.L. Oltenitei 249 Popesti Leordeni, 077160, Ilfov (RU) ООО Kanlux, ул. Комсомольская, д. 1, 142100, г. Подольск, Московская область, Российская Федерация ООО Канлюкс-Электромонтаж, ул. Комсомольская, д. 1, 142100, г. Подольск, Московская область, Российская Федерация (BG) Kanlux EOOD, Warehouse area Gopet Logistics, 1532 Kazichene, Sofia, ph.+359 2 42 19 623 (DE) Kanlux GmbH, Flugplatz 21, 44319 Dortmund (FR) Kanlux France SAS, 224B Rue Marcadet, 75 018 Paris (GB) Kanlux LTD, 2703 Sugar Mill Business Park, Oakhurst Road, LS117HL Leeds

CR2032
CR2032
3V

P1	P2	P3	P4	P5	P6
IP20	III		CE	EAC	

EN

INTENDED USE / APPLICATION
Specialist product - for professional use.

MOUNTING
Read the manual before mounting.

FUNCTIONAL CHARACTERISTICS
Product for indoor use. Product can be switched on and off and the illumination can be adjusted by means of a remote control. Operation status is indicated by the LED light.

USAGE GUIDELINES / MAINTENANCE
Any maintenance work must be performed when the power supply is cut off and the product has cooled down. Do not use chemical detergents. Clean only with soft and dry cloths. Do not cover the product. Ensure free air access. Mount the product far from heat sources. Product must not be used in unfavourable conditions, e.g. dust, water, moisture, vibrations, explosive air atmosphere, fumes, or chemical fumes, etc. Light sources with parameters provided in the manual must be used in the product. Product can only be supplied by rated voltage or voltage within the range provided. Keep the remote control away from children.

EXPLANATIONS OF SYMBOLS USED
P1: Protection against solid foreign objects bigger than 12mm provided.
P2: Class III. A product in which protection against electric shock is provided by feeding it with very low safe voltage (SELV) with no risk of creating higher than safe voltage.
P3: Use only indoors.
P4: Product meets the requirements of EU directives.
P5: Certificate of Conformity confirming the quality of production in accordance with approved standards on the territory of the Customs Union.

ENVIRONMENTAL PROTECTION
Keep your environment clean. Segregation of post-packaging waste is recommended.
P6: This labelling indicates the requirement to selectively collect waste electronic and electrical equipment. Products labelled in this way must not be disposed of in the same way as other waste under the threat of a fine. These products may be harmful to the natural environment and health, and require a special form of recycling/ neutralising. Products labelled in this way should be returned to a collection facility for waste electrical and electronic goods. Used items can also be returned to the seller when new product is purchased, in quantity no larger than the purchased item of the same type. Product equipped with portable battery or accumulator - for safe removal method see pictures. Used batteries and/or accumulators need to be treated as separate waste and placed in an individual container. Used batteries and/or accumulators should be returned to a collection facility for waste batteries/accumulators.

COMMENTS/GUIDELINES
Failure to follow these instructions may result in e.g. fire, burns, electrical shock, physical injury and other material and non-material damage. For more information about Kanlux products visit www.kanlux.com Kanlux SA shall not be responsible for any damage resulting from the failure to follow these instructions. CE declaration of compliance: We, Kanlux SA, hereby declare the product is compliant with the basic requirements and other respective provisions of Directive 2014/53/EU. The declaration of compliance is available in electronic form on the company's website: www.kanlux.com. Kanlux SA reserves the right to make changes in the manual - the current version can be downloaded at www.kanlux.com.

DE

VERWENDUNG / ANWENDUNG
Spezialprodukt - für professionelle Verwendung.

MONTAGE
Lesen Sie vor der Montage die Anleitung.

FUNKTIONELLE EIGENSCHAFTEN
Produkt zur Verwendung im Innenbereich. Das Produkt kann man mit einer Fernbedienung an- und ausschalten sowie die Leuchtintensität ändern. Den Arbeitszustand signalisiert eine LED-Kontrollleuchte.

BETRIEBSHINWEISE / WARTUNG
Die Wartung bei ausgeschalteter Versorung und nach Erkalten des Produkts durchführen. Keine chemischen Reinigungsmittel verwenden. Nur mit weichen und trockenen Stoffen säubern. Das Produkt nicht bedecken. Für ungehinderte Luftzufuhr sorgen. Das Produkt nicht in der Nähe von Wärmequellen montieren. Das Produkt darf an keinem Ort benutzt werden, an dem ungünstige Umgebungsbedingungen herrschen, z.B. Staub, Feinstaub, Wasser, Feuchtigkeit, Vibrationen, explosive Atmosphäre, Dunste oder chemische Ausdünstungen u.ä. Im Produkt müssen Leuchtquellen verwendet werden, die den in der Anleitung gegebenen Parameters entsprechen. Das Produkt ausschließlich mit der Nennspannung oder einem gegebenen Spannungsbereich versorgen. Die Fernbedienung an einem für Kinder unzugänglichen Platz aufbewahren.

ERLÄUTERUNGEN ZU DEN VERWENDETEN MARKIERUNGEN UND SYMBOLEN
P1: Geschützt gegen feste Fremdkörper mit mehr als 12mm Durchmesser.
P2: Klasse III. Produkt, bei dem der Schutz vor elektrischem Schlag darin besteht, dass es mit einer sehr niedrigen ungefährlichen Spannung betrieben wird (SELV - Schutzkleinspannung), wobei das Risiko einer gefährlichen Spannung ausgeschlossen ist.
P3: Nur für die Verwendung im Innenbereich.
P4: Das Produkt erfüllt die Anforderungen der EU-Richtlinien.
P5: Zertifikat über Konformität der Produktionsqualität mit den anerkannten Standards auf dem Gebiet der Zollunion

UMWELTSCHUTZ
Auf Sauberkeit und die Umwelt achten. Wir empfehlen die Trennung der Verpackungsabfälle.
P6: Diese Kennzeichnung weist auf die Notwendigkeit hin, gebrauchte elektrische und elektronische Geräte selektiv zu sammeln. Solche gekennzeichneten Produkte dürfen nicht zusammen mit normalem Müll entsorgt werden. Bei Zuwiederhandlung droht eine Geldstrafe. Diese Produkte können schädlich für die Umwelt und die menschliche Gesundheit sein und erfordern eine spezielle Form der Umwandlung / der Rückgewinnung / des Recyclings / der Unschädlichbarmachung. Auf diese Weise markierte Produkte müssen einem Sammelpunkt von gebrauchten elektrischen oder elektronsichen Geräten zugeführt werden. Gebrauchte Produkte können auch an den Verkäufer zurückgegeben werden, wenn die Zahl der alten die der neu gekauften nicht übersteigt. Produkt ausgestattet mit einer auswechselbaren Batterie/einem auswechselbaren Akku - sicheres Entfernen: s. Zeichnung. Gebrauchte Batterien und/oder Akkus müssen als gesonderter Abfall behandelt und in einem individuellen Behälter gesammelt werden. Gebrauchte Batterien und Akkus müssen an einem Sammel-/Abholpunkt für gebrauchte Batterien und Akkus abgegeben werden.

ANMERKUNGEN / HINWEISE
Die Nichtbeachtung der Empfehlungen der vorliegenden Hinweise kann u.a. zu Bränden, Verbrennungen, Stromschlägen, physischen Verletzungen und anderen materiellen und immateriellen Schäden führen. Zusätzliche Informationen zu den Produkten der Marke Kanlux sind auf der Seite www.kanlux.com erhältlich. Kanlux SA haftet nicht für Schäden, die aus dem Nichtbeachten der Empfehlungen der vorliegenden Hinweise resultieren. CE-Konformitätserklärung: Hiermit erklärt KANLUX S.A., dass das Produkt konform mit den grundlegenden Anforderungen und anderen entsprechenden Forderungen der Richtlinie 2014/53/EU ist. Die Konformitätserklärung ist in elektronischer Form auf der Weite www.kanlux.com erhältlich. Die Firma Kanlux SA behält sich das Recht vor, Änderungen an der Bedienungsanleitung einzuführen - die aktuelle Version zum Herunterladen auf www.kanlux.com.

FR

DESTINATION / APPLICATION
Produit spécialisé - pour les applications professionnelles.

INSTALLATION
Avant de commecner l'installation lisez le mode d'emploi.

CARACTERISTIQUES FONCTIONELLES
Utiliser le produit uniquement à l'intérieur des locaux. Il est possible d'allumer, éteindre ou changer l'intensité d'éclairage du produit à l'aide de la télécommande. Etat de fonctionnement est signalé par le voyant LED.

RECOMMENDATIONS D'EXPLOITATION / MAINTENANCE
Faire l'entretien avec l'alimentation coupée une fois le produit refroidi. On ne peut pas utiliser les produits nettoyants chimiques. Nettoyer uniquement avec les tissus secs et delicats. Ne pas couvrir le produit. Assurer l'accès libre de l'air. Mettre en place le produit loin des sources de chaleur. Produit ne peut pas être utilisé dans l'endroit aux conditions défavorables par exemple: poussière, eau, humidité, vibrations, atmosphère explisive, vapeurs ou fumées chimiques etc. Utiliser dans le produit les sources de lumière aux caractéristiques indiquées dans le mode d'emploi. Produit à alimenter à l'aide de la tension nominale ou dans les limites des tensions indiquées. Tenir la télécommande hors de la portée des enfants.

EXPLICATION DES MARQUAGES ET DES SYMBOLES UTILISES
P1: Protection contre les états solides dépassant 12mm.
P2: 3ème classe. Produit où la protection contre la commotion électrique consiste à l'alimenter avec dela très basse tension securisée (SELV) sans risque de création des tensions plus hautes que les sécurisées.
P3: Utiliser uniquement à l'intérieur des locaux.
P4: Produit conforme aux Directives de lUnion Européenne (UE).
P5: Certificat de conformité validant la qualité de la production avec les normes approuvées sur le territoire de l'Union douanière

PROTECTION DE L'ENVIRONNEMENT
Gardez la proprété et protégez l'environnement. La segrégation des déchets d'emballage est recommandée.
P6: Ce marquage indique la nécessité de la collecte selective des appareils électriques et électroniques usés. Les produits marqués de cette façon ne peuvent pas, sous la peine d'amende, être jetés aux poubelles avec les déchets ordinaires. Ces produits peuvent être nuisibles pour l'environnement et pour la santé des hommes, il exigent les formes spéciales de la transformation / de la récupération / du recyclage et de la neutralisation. Produits marqués de cette façon doivent être rendus aux points de ramassage du matériel électrique et électronique usé. Matériel usé peut être aussi rendu au vendeur en cas de l'achat de nouveau matériel en quantité inférieur ou égal au nouveau matériel acheté du même type. Produit équipé de la pile ou accumulateur portable – mode de l'élimination sécurisée: voir les images. Piles et/ou accumulateurs usées doivent être traitées comme un résidu séparé et elles sont à mettre dans le récipient individuel. Piles et/ou accumulateurs usées doivent être rendus au point de ramassage/réception des piles et accumulateurs usées.

REMARQUES / INDICATIONS
La non observation des indications du présent ,ode d'emploi peut entraîner par exemple aux incendies, aux brûlures, à la commotion électrique, aux lésions physiques et aux autres dommages matériels et immateriels. Les informations supplémentaires concérnant les produits de la marque Kanlux sont accessibles sur le site: www.kanlux.com. Kanlux SA n'encourt pas de responsabilité pour les dommages résultant de la non observation du présent mode d'emploi. La déclaration de conformité CE: KANLUX SA déclare par la présente que le produit est conforme aux exigences principales et aux autres dispositions appropriées de la directive 2014/53/EU. La déclaration de conformité est disponible sous format électronique sur le site Internet: www.kanlux.com. La société Kanlux SA se réserve le droit d'apporter des modifications à l'instruction - la version actuelle peut être téléchargée à partir du site www.kanlux.com.

NL

BESTEMMING / TOEPASSINGSGEBIED
Specialistisch product voor profesionaal gebruik.

MONTAGE
Voor montage lees instructie.

FUNCTIONAAL EIGENSCHAPPEN
Product gebruiken in binnenruimen. Met afstandbediening kan met het product aan en uitdoen en de intensiviteit van branden verandern. Verktijd geeft LED lampje aan.

GEBRUIKSAANWIJZING / KONSERWATIE
Onderhoudswerken maken bij uitgedane stroom en afgekoelde elementen. Niet gebruiken chenische schoonmakmiddelen. Schoonmaken alleen met delicate en droge stoffen. Product nie verdecken. Zorgen voor vrije luchtcirculatie. Product monteren ver van warmte bronnen. Product niet gebruiken waar niet goede omstandigheden zijn, bij voorbeeld: stof, water, vocht, explosiegevaar, dampen, chemische dampen, ezv. In het product moeten lichtbronen gebruikt werden met opgegevene in bedlieningsboekje paramerten. Product versterken allen met gevone stroom of wie opgegeven. Afstandbediening in een plaats niet toegankelijk voor kinderen hebben.

VERKLARING VAN GEBRUIKTE SYMBOLEN EN AFKORTINGEN
P1: Bescherming voor vaste lichame grooter dan 12mm.
P2: Klas III. Product, waarin bescherming tegen elektrische schok baseerd op geven hem lage veilige spanning(SELV) zonder risiko, dat het spaninig groter word dan veilige.
P3: Gebruiken alleen binnen.
P4: Product voldoet aan de Europaise Normen (EU).
P5: Conformiteitscertificaat met bevestiging van de kwaliteit van de productie conform de goedgekeurde normen op het gebied van de Douane-Unie.

MILIEUBESCHERMING
Houd schoonheid en beschermd het milieu. Aanbevolene verpakkings afvalscheiding.
P6: Dat symbool betekend selektive versameling van gebruikte elektrische en elektronische goederen. Producten met zulke symbool onder dwang van boete kan je niet tot gewone afvaal goien. Zulke producten kunne schadelijk zijn voor het milieu en gezondheid van mensen. Ze hebben aparte form van verwerken / herstel / recykling / inactivatie nodig. Producten met zulke etiketten moeten gebracht worden naar kolectieve verzammelingsplaats van verbruikte elektrische en elektronische producten. Verbruikte producten kunnen ook teruggegeven worden aan verkoper in geval van kopen van nieuwe producten, in niet grotere goeveelheid als nieuwgekochte product. Product uitgerust met dragbarebaterie, manier van vervangen - kijk beeld. Verbruikte batereien moeten beschaut werden als aparte afval en moeten geplaatst zijn in aparte doos. Verbruikte batereien moeten teruggegeven worden aan verzammelplaats van verbruikte batereien.

LET OP/ BIJZONDERHEDEN
Zich niet houden aan regelingen van deze instructie kan leiden onder anderen tot brand, verbrandingen, overspanningen, en ander materiele en niet materiele schaden. Verdere informaties over producten van merk Kanlux zijn op: www.kanlux.com te vinden. Kanlux SA kan niet aansprakelijk gemaakt worden voor effecten ontstaan door zich niet te houden aan deze instructie. Overeenstemmings verklaring CE: KANLUX S.A. verklaart, dat het product voltooid aan de regens en eisen van de Richtlijn 2014/53/EU. Overeenstemmings verklaring is toegankelijk op Internet pagina: www.kanlux.com. Firma Kanlux SA behoudt zich het recht tot wijzigingen in de gebruiksaanwijzing- de meest actuele versie te downloaden op www.kanlux.com.

IT

DESTINAZIONE / USO
Prodotto specialistico - per applicazioni professionali.

ASSEMBLAGGIO
Prima di procedere con l'assemblaggio si prega di consultare le istruzioni.

CARATTERISTICHE FUNZIONALI
Prodotto da utilizzare in ambienti interni. E' possibile accendere, spegnere o variare l'intensità luminosa del prodotto usando il telecomando. Lo stato di funzionamento è indicato da un LED di controllo.

RACCOMANDAZIONI D'USO E MANUTENZIONE
Eseguire la manutenzione solo con l'alimentazione disinserita e dopo il raffreddamento del prodotto. Non utilizzare detergenti chimici. Pulire esclusivamente con un panno delicato e asciutto. Non coprire il prodotto. Garantire il libero accesso di aria. Montare il prodotto lontano da fonti di calore. Non utilizzare il prodotto in luoghi con averse condizioni ambientali, quali sporco, polvere, acqua, umidità, vibrazioni, gas esplosivi, nebbie o esalazioni chimiche, ecc. Utilizzare nel prodotto solo fonti di luce aventi i parametri specificati nelle istruzioni. Prodotto da alimentare unicamente con la tensione nominale o il campo di tensione prescritti. Tenere il telecomando fuori dalla portata dei bambini.

SPIEGAZIONE DELLE INDICAZIONI E DEI SIMBOLI USATI
P1: Protezione contro i corpi solidi superiori a 12mm.
P2: Classe III. Prodotto in cui la protezione contro la folgorazione consiste nell'alimentarlo con una tensione di sicurezza bassissima (SELV), senza rischio di sovratensione rispetto alla tensione di sicurezza.
P3: Utilizzare solo in ambienti interni.
P4: Il prodotto soddisfa i requisiti delle Direttive dell'Unione Europea (UE).
P5: Certificato di Conformità attestante la confromità della qualità di produzione alle norme approvate sul territorio dell'Unione Doganale

PROTEZIONE AMBIENTALE
Prenditi cura della pulizia e dell'ambiente. Si consiglia la differenziazione degli imballaggi da smaltire.
P6: Questa etichetta indica la necessità di raccolta differenziata dei rifiuti di apparecchiature elettriche ed elettroniche. I prodotti con questa etichetta, a pena di ammenda, non possono essere. Smaltiti nella spazzatura ordinaria insieme ad altri rifiuti. Questi prodotti possono essere dannosi per l'ambiente e la salute umana, e richiedono particolari forme di trattamento / recupero / riciclaggio / neutralizzazione. I prodotti così etichettati devono essere smaltiti nei punti di raccolta dei rifiuti di apparecchiature elettriche ed elettroniche. Le attrezzature usate possono anche essere rese al rivenditore, in caso di acquisto di un nuovo prodotto, in quantità non maggiore dei nuovi prodotti dello stesso genere acquistati. Prodotto dotato di batterie o accumulatore portatili – per il metodo di smaltimento sicuro, si vedano: le illustrazioni. Le batterie e/o gli accumulatori usurati devono essere trattati come rifiuti differenziati e collocati negli appositi contenitori. Le batterie o gli accumulatori usurati devono essere smaltiti nel punto di raccolta/ritiro di batterie e accumulatori usurati.

AVVERTENZE / SUGGERIMENTI
Non attenendosi alle raccomandazioni di queste istruzioni si possono provocare, ad esempio, incendi, scottature, scosse elettriche, lesioni fisiche e altri danni materiali e immateriali. Ulteriori informazioni sui prodotti con marchio Kanlux sono disponibili all'indirizzo: www.kanlux.com. Kanlux SA non si assume alcuna responsabilità per le conseguenze scaturenti dall'inosservanza delle prescrizioni contenute in queste istruzioni. Dichiarazione di conformita' CE: Con la presente KANLUX S.A. dichiara che il prodotto e' conforme alle prescrizioni principali e alle altre decisioni della direttiva 2014/53/EU. La dichiarazione di conformita' e' accessibile in forma elettronica sul sito: www.kanlux.com. La società Kanlux SA si riserva il diritto di apportare modifiche al manuale di istruzioni - la versione attuale può essere scaricata dal sito www.kanlux.com.

PL

PRZEZNACZENIE / ZASTOSOWANIE
Wyrób specjalistyczny - do zastosowań profesjonalnych.

MONTAŻ
Przed przystąpieniem do montażu zapoznaj się z instrukcją.

CECHY FUNKCJONALNE
Wyrób użytkować wewnątrz pomieszczeń. Wyrób można włączać, wyłączać lub zmienić intensywność świecenia przy użyciu pilota. Stan pracy sygnalizuje kontrolka LED.

ZALECENIA EKSPLOATACYJNE / KONSERWACJA
Konserwację wykonywać przy odłączonym zasilaniu po wystygnięciu wyrobu. Nie używać chemicznych środków czyszczących. Czyścić wyłącznie delikatnymi i suchymi tkaninami. Nie zakrywać wyrobu. Zapewnić swobodny dostęp powietrza. Wyrób montować z dala od źródeł ciepła. Wyrobu nie użytkować w miejscu w którym panują niekorzystne warunki otoczenia np. pył, woda, wilgoć, wibracje, atmosfera wybuchowa, opary lub wyziewy chemiczne itp. W wyrobie należy stosować źródła światła o parametrach podanych w instrukcji. Wyrób zasilać wyłącznie napięciem znamionowym lub zakresem podanych napięć. Pilot przechowywać w miejscu niedostępnym dla dzieci.

WYJAŚNIENIA STOSOWANYCH OZNACZEŃ I SYMBOLI
P1: Ochrona przed ciałami stałymi większymi niż 12mm.
P2: Klasa III. Wyrób, w którym ochrona przed porażeniem elektrycznym polega na zasilaniu go bardzo niskim napięciem bezpiecznym (SELV) bez ryzyka powstania napięć wyższych niż bezpieczne.
P3: Stosować tylko wewnątrz pomieszczeń.
P4: Wyrób spełnia wymagania Dyrektyw Unii Europejskiej (UE).
P5: Certyfikat Zgodności potwierdzający jakość produkcji z zatwierdzonymi standardami na terytorium Unii Celnej

OCHRONA ŚRODOWISKA
Dbaj o czystość i środowisko. Zalecamy segregację odpadów poopakowaniowych.
P6: Oznakowanie wskazuje na konieczność selektywnego zbierania zużytego sprzętu elektrycznego i elektronicznego. Wyrobów tak oznakowanych, pod karą grzywny, nie można wyrzucać do zwykłych śmieci razem z innymi odpadami. Wyroby takie mogą być szkodliwe dla środowiska i zdrowia ludzkiego, wymagają specjalnej formy przetwarzania, w szczególności odzysku, recyklingu i/lub unieszkodliwiania. Wyroby tak oznakowane powinny zostać oddane do punktu zbierania zużytego sprzętu elektrycznego lub elektronicznego. Zużyty sprzęt może zostać również oddany do sprzedawcy, w przypadku zakupu nowego wyrobu w ilości nie większej niż nowy kupowany sprzęt tego samego rodzaju. Produkt wyposażony w przenośną baterię lub przenośny akumulator - sposób bezpiecznego usuwania patrz: ilustracje. Zużyte baterie i/lub akumulatory należy traktować jako odrębny odpad i umieszczać w indywidualnym pojemniku. Zużyte baterie lub akumulatory powinny zostać oddane do punktu zbierania/odbioru zużytych baterii i akumulatorów.

UWAGI / WSKAZÓWKI
Nie stosowanie się do zaleceń niniejszej instrukcji może doprowadzić np. do powstania pożaru, poparzeń, porażenia prądem elektrycznym, obrażeń fizycznych oraz innych szkód materialnych i niematerialnych. Dodatkowe informacje na temat produktów marki Kanlux dostępne są na: www.kanlux.com. Kanlux SA nie ponosi odpowiedzialności za skutki wynikające z nieprzestrzegania zaleceń niniejszej instrukcji. Deklaracja zgodności CE: Niniejszym KANLUX SA oświadcza, że wyrób jest zgodny z zasadniczymi wymaganiami oraz innymi stosownymi postanowieniami dyrektywy 2014/53/EU. Deklaracja zgodności jest dostępna w formie elektronicznej na stronie internetowej: www.kanlux.com. Firma Kanlux SA zastrzega sobie prawo do wprowadzania zmian w instrukcji - aktualna wersja do pobrania ze strony www.kanlux.com.

CZ

URČENÍ / POUŽITÍ
Specialistický výrobek - pro profesionální použití.

MONTÁŽ
Před zahájením montáže se seznam s návodem.

FUNKČNÍ VLASTNOSTI
Výrobek používat uvnitř místností. Výrobek lze zapínat/ vypínat anebo měnit intenzitu svícení ovladačem. Režim práce signalizuje kontrolka LED.

POKYNY K PROVOZU/ ÚDRŽBA
Údržbu provádět jen pokud je výrobek odpojen od zdroje napětí a až vystydne. Nepoužívat chemické čistící prostředky. Čistit výhradně jemnými a suchými tkaninami. Nezakrývat výrobek. Zajistit volný přísun vzduchu. Výrobek montovat daleko od tepelných zdrojů. Výrobek nepoužívat na místě, kde vládnou nepříznivé podmínky jako např. prach, voda, vlhkost, vibrace, explodující atmosféra, páry nebo chemické výpary atp. Ve výrobku používat světelné zdroje s parametry uvedenými v návodu. Výrobek napájet pouze nominálním napětím anebo rozsahy uvedených napětí. Ovladač skladovat na místě nepřístupném pro děti.

VYSVĚTLENÍ POUŽITÝCH ZNAKŮ A SYMBOLŮ
P1: Ochrana před stálými částicemi většími nežli 12mm.
P2: Třída III. Výrobek, v němž ochrana před úrazem elektrickým proudem spočívá v napájení tohoto velmi nízkým bezpečným napětím (SELV) bez rizika vzniku napětí vyšších nežli bezpečná.
P3: Používat pouze uvnitř místností.
P4: Výrobek splňuje požadavky nařízení Evropské unie (EU).
P5: Prohlášení o shodě potvrzující kvalitu výrobu s přijatými standardami na území celní unie

OCHRANA ŽIVOTNÍHO PROSTŘEDÍ
Dbej o čistotu a životní prostředí. Doporučujeme třídění poobalových odpadků.
P6: Toto značení poukazuje na nutnost sběru tříděného opotřebovaného elektro zboží. Takto označené výrobky nelze vyhazovat spolu s jinými odpadky, nedodržení tohoto zákazu bude trestáno pokutou. Tyto výrobky mohou být lidskému zdraví škodlivé, musí být zvlášť zracovávány, utilisovány, ničeny. Takto označené výrobky nutno předat do sběru opotřebovaného elektrozboží. Spotřebované zboží může být také předáno prodejci, v případě nákupu nového produktu v množství nikoliv větším nežli nové zboží téhož druhu. Výrobek vybavený přenosnou baterií nebo akumulátorem - zbůsob bezpečného odstraňování viz: ilustrace. Spotřebované baterie a/nebo akumulátory je nutné pojímat jako zvláštní odpad a dávat do nádoby k tomu vyhrazené. Spotřebované baterie nebo akumulátory by měly být předány tam, kde je prováděn sběr spotřebovaných baterií a akumulátorů.

POZNÁMKY / DOPORUČENÍ
Nedodržování pokynů tohoto návodu může zapříčinit požár, opaření, zranění elektrickým proudem, fyzická zranění a jiné hmotné i nehmotné škody. Další informace o výrobcích značky Kanlux jsou dostupné na: www.kanlux.com. Kanlux SA neodpovídá za škody vzniklé následkem nedodržování pokynů tohoto návodu. Deklarace souladu CE: Tímto KANLUX S.A. prohlašuje, že výrobek je v souladu se základními požadavky a jinými příslušnými ustanoveními nařízení 2014/53/EU. Deklarace souladu je přístupná webové stránce: www.kanlux.com. Firma Kanlux SA si vyhrazuje právo provádět v návodu změny - aktuální verze ke stažení na: www.kanlux.com.

SK

URČENIE / POUŽITIE
Špecializovaný výrobok - na profesionálne použitie.

MONTÁŽ
Pred pristúpením k montáži sa oboznámte s nívodom.

FUNKČNÉ VLASTNOSTI
Výrobok na použitie vnútri miestností. Výrobok možno vypnúť, zapnúť alebo zmeniť intenzitu svetla pomocou ovládača. Prevádzkový stav signalizuje kontrolka LED.

POKYNY K PREVÁDZKE / ÚDRŽBA
Údržbu vykonávajte pri odpojenom napájaní po vychladnutí výrobku. Nepoužívajte chemické čistiace prostriedky. Čistite len jemnou a suchou tkaninou. Výrobok nezakrývajte. Zabezpečte voľný prísun vzduchu. Výrobok montujte ďaleko od zdrojov tepla. Výrobok nepoužívajte v mieste, kde sú nevhodné nevhodné podmienky prostredia napr. prach, peľ, voda, vlkosť, vibrácie, orozenie výbuchom, chemické výpary alebo emísie apod. Vo výrobku používajte svetelné zdroje s parametrami uvedenými v návode. Výrobok napájajte výlučne menovitým prúdom resp. napätím v uvedenom rozmedzí. Ovládač uschovávajte na mieste neprístupnom deťom.

VYSVETLÍVKY POUŽITÝCH OZNAČENÍ A SYMBOLOV
P1: Ochrana proti pevným telesám s veľkosťou nad 12mm.
P2: Trieda III. Výrobok, v ktorom ochrana proti úrazu elektrickým prúdom spočíva v napájaní ho veľmi nízkym bezpečným napätím (SELV) bez nebezpečenstva vzniku napätí vyšších než bezpečné.
P3: Používať iba v interieroch.
P4: Výrobok spĺňa požiadavky Smerníc Európskej únie (EU).
P5: Prehlásenie o zhode potvrdzujúce kvalitu výroby s prijatými štandardami na území colnej únie

OCHRANA ŽIVOTNÉHO PROSTREDIA
Dbajte na čistotu a životné prostredie. Odporúčame triedenie obalového odpadu.
P6: Toto označenie poukazuje na nutnosť selektívneho zberu opotrebovanej elektrickej a elektronickej techniky. Takto označené výrobky sa nesmejú, pod hrozbou pokuty, vyhadzovať do obyčajných košov spolu s ostatným odpadom. Tieto výrobky môžu byť škodlivé životnému prostrediu a ľudskému zdraviu, vyžadujú špeciálnu formu spracovania / spätného získavania / recyklingu / utilizácie. Takto označené výrobky by sa mali odovzdať na miesto zberu opotrebovanej elektrickej a elektronickej techniky. Opotrebovaná technika môže byť tiež vrátená predajcovi, a to v prípade nákupu nového výrobku v množstve nie väčšiom ako nová kupovaná technika rovnakého druhu. Produkt vybavený prenosnou batériou alebo prenosným akumulátorom - spôsob bezpečného odstránenia: pozri obrázky. Opotrebované batérie a/alebo akumulátory sa musia považovať za samostatný odpad a ukladať do špeciálneho kontejnera. Opotrebované batérie alebo akumulátory sa musia odovzdať na miesto zberu/odberu opotrebovaných batérií a akumulátorov.

POZNÁMKY / POKYNY
Nedodržiavanie pokynov tohto návodu môže viesť napr. k vzniku požiaru, opareniu, úrazu elektrickým prúdom, telesným úrazom a ďalším hmotným a nehmotným škodám. Dodatočné informácie o výrobkoch značky Kanlux sú dostupné na: www.kanlux.com. Kanlux SA Nenesie zodpovednoť za následky vyplývajúce z nepodriadenia sa pokynom tohto návodu. Deklarácia zhodnosti CE: KANLUX S.A. týmto prehlasuje, že výrobok je zhodný s hlavnými požiadavkami ako aj inými príslušnými ustanoveniami Nariadenia 2014/53/EU. Deklarácia zhodnosti je dostupná v elektronickej forme na internetovej stránke: www.kanlux.com. Firma Kanlux SA si vyhradzuje právo zavádzať do návodu zmeny - aktuálnu verziu je možné si stiahnuť zo stránok www.kanlux.com.

HU

RENDELTETÉS / ALKALMAZÁS
Különleges rendeltetésű termék professzionális alkalmazáshoz.

SZERELÉS
A szerelés előtt olvassa el a szerelési útmutatót.

FUNKCIONÁLIS JELLEMVONÁSOK
A termék csak beltérben használható. A terméket távirányítóval be- és kikapcsolhatja, fényerejét szabályozhatja. A LED-jelző jelzi a munkaképes állapotot.

HASZNÁLATI JAVASLATOK / KARBANTARTÁS
Karbantartást a lekapcsolt feszültségnél, a termék lehűlése után kell végezni. Tilos a vegyi tisztítószerek használata. Tisztítás kizárólag finom és száraz textilruhákkal végezhető. A terméket lefedni tilos. Biztosítsa a levegő szabad eljutását a termékhez. A terméket a hőforrásoktól távol kell felszerelni. A termék kedvezőtlen környezeti körülményekben - por, víz, rezgések, robbanásveszély, vegyi eredetű gőz vagy füst, stb. - nem használható. A termékben csak az utasításban megadott paraméterekkel rendelkező fényforrásokat szabad alkalmazni. A termék kizárólag névleges feszültséggel vagy a megadott feszültségek körével táplálható. A távirányítót a gyermekektől elzárva kell tartani.

AZ ALKALMAZOTT JELEK ÉS SZIMBÓLUMOK MAGYARÁZATA
P1: Védelem a 12mm-nél nagyobb szilárd testek ellen.
P2: III osztály. Olyan termék, amelyben az áramütés elleni védelem abban áll, hogy a termék áramellátása biztonsági törpefeszültséggel történik (SELV), biztonsági feszültségnél magasabb feszültség létrejöttének a kockázata nélkül.
P3: Csak beltéri használatra.
P4: A termék megfelel az Európai Uniós irányelvek követelményeinek.
P5: A termék Vámunió területén elismert szabványok szerinti minőségét igazoló Megfelelőségi Tanúsítvány

KÖRNYEZETVÉDELEM
Ügyeljen a tisztaságra és a környezetre. Javasolt a csomagolási hulladék szegregációja.
P6: Ez a jel mutatja az elhasználódott elektromos és elektronikus berendezés szelektív gyűjtésének a szükségességét. Így megjelölt termékek a bírság kiszabásának a terhe alatt szokásos szeméttárolóba nem dobhatók ki. Ilyen termékek károsak lehetnek a környezetre és az emberi egészségre, a feldolgozás / újrahasznosítás / kezelés / hatástalanítás különös formáját igénylik. Így megjelölt termékeket el kell szállítani az elhasználódott elektromos és elektronikus berendezést gyűjtő helyre. Az elhasználódott berendezést az eladója is köteles átvenni az új ugyanilyen típusú berendezés ugyanilyen mennyiségben történő vásárlása esetén. A termék rendelkezik hordozható elemmel vagy akkuval - biztonságos eltávolítási módok: lásd: ábrák. Elhasználódott elemeket és/vagy akkumulátorokat külön hulladékként kell kezelni és az erre kijelölt konténerben tárolni. Elhasználódott elemeket és/vagy akkumulátorokat az elhasználódott elemek és/vagy akkumulátorok begyűjtésére kijelölt gyűjtőhelyre kell elszállítani.

TANÁCSOK / JAVASLATOK
A jelen útmutató figyelmen kívül hagyása a tűz, áramütés, égés, testi sérülés és egyéb anyagi és nem anyagi kár veszélyével járhat. További információ a Kanlux termékeiről a www.kanlux.com weboldalon kapható. Kanlux SA nem vállal felelősséget a jelen útmutató figyelmen kívül hagyásának az eredményeiért. CE megfelelőségi nyilatkozat: A KANLUX S.A. kijelenti, hogy a termék megfelel az 2014/53/EU direktíva alapvető követelményeinek valamint egyéb megfelelő rendelkezéseinek. A megfelelőségi nyilatkozat elektronikus formában hozzáférhető a www.kanlux.com weboldalon. A Kanlux SA fenntartja az utasítás módosításának jogát - az aktuális verzió a www.kanlux.com oldalról tölthető le.

RO/MD

SCOPUL / FOLOSIREA
Produsul specialist pentru uz profesional.

MONTAJUL
Înainte de a trece pentru instalarea citește instrucțiună.

CARACTERSTICE FUNCTIONALE
Utilizați numai în interiorul. Produsul poate fi activat / dezactivat sau sa modifica luminozitatea folosind telecomanda. Starea de lucru a LED-ul indică controlul.

RECOMANDARILE DE OPERARE / INTRETINERE
Întreținerea poate sa fie efectuate după deconectarea de la putere după ce produsul s-a răcit. Nu folosiți detergenți chimice. Curată numai cu țesături delicate și uscate. A nu se acoperă produsul. Asigură accesul liber de aer. Produsul trebuie montat departe de sursele de căldură. Nu se utilizează produsul într-un loc în cazul în care predomină condițiile de mediu negative, cum ar fi de exemplu: dirt, praf, apa, umiditate, vibrații, atmosferă explozivă, vapori sau fumurile chimice, etc. In produsul trebuie fi utilizat sursa de lumină specificată în instrucțiunea. Produsul sa alimenteaza exclusiv cu tensiunea nominală sau de tensiune din intervalul specificat. Telecomanda trebuie fi tinute in locul neaccesibil pentru copiilor.

EXPLICAREA DE MARCII SI SIMBOLURILE UTILIZATE
P1: Protecția împotriva corpurile solide mai mari de 12mm.
P2: Clasa III. Produsul, în care protecția împotriva șocurilor electrice este de a furniza pe el cu o tensiunea sigură foarte scăzută (SELV), fără riscul de a da o tensiune mai mare decât în condiții de siguranță.
P3: Utilizați numai în interiorul.
P4: Produs este conform cu directivele Uniunii Europene (UE).
P5: Certificatul de conformitate confirmă calitatea producției cu standardele aprobate pe teritoriul Uniunii Vamale

PROTECȚIE MEDIULUI
Ai grijă de curățenia și a mediului. Vă recomandăm segregarea de deșeuri după ambalajele.
P6: Această etichetă indică necesitatea de colectarea separată a deșeurilor de echipamente electrice și electronice. Produsele, astfel etichetate, sub sancțiunea amenzii, nu aveți posibilitatea să aruncați la gunoi ordinar, împreună cu alte deșeuri. Aceste produse pot fi dăunătoare pentru mediul ambiant și sănătatea umană,

vsebuje prenosljivo baterijo ali prenosljiv akumulator - način varnega odstranjevanja, glejte: ilustracije. Ravnati se je treba z izrabljenimi baterijami in/ter akumulatorji kot s specialističnimi odpadki in jih je treba odstranjevati v specialistične oz. Individualne posode (smetnjake). Izrabljene baterije ali akumulatorje je treba oddati v zbirne centre, ki zbirajo izrabljene baterije ter akumulatorje.

OPOMBE / POMOČ

Neupoštevanje teh navodilih za uprabo, lahko povzroči ogroženje s požarom, elektrošokom, telesno poškodbo ter drugimi materialnimi in nematerialnimi poškodbami. Dodatne informacije o proizvodih podjetja Kanlux, najdete na www.kanlux.com. Kanlux SA ni odgovoren za poškodbe, ki so povzročene zaradi neupoštevanja navodil za uporabo. Izjava o skladnosti CE: Kanlux izjavlja, da je proizvod v skladu s načelnimi pogoji ter drugimi primernimi odločbami direktive 2014/53/EU. Izjava o skladnosti je dostopna v elektronski obliki na internetni strani: www.kanlux.com. Podjetje Kanlux SA si pridržuje pravico do spremembe navodil - veljavna različica je na voljo na strani www.kanlux.com.

BG

ПРЕДНАЗНАЧЕНИЕ / ИЗПОЛЗВАНЕ

Продукт за акцентиращо или декоративно осветление.

МОНТАЖ

Преди монтаж да се прочетете инструкцията.

ФУНКЦИОНАЛНИ ХАРАКТЕРИСТИКИ

Да се използва продукта вътре в помещенията. Продукта може да се включва, изключва или да се сменя интенсивността на светене с дистанционното управление. Статуса на работене показва LED контролна лампа.

ПРЕПОРЪКИ ЗА ЕКСПЛОАТАЦИЯ/КОНСЕРВАЦИЯ

Да се консервира при изключено захранване и цлед охлаждане на продукта. Да не се използват химически почистващи препарати. Да се почиства само с деликатни и сухи тъкани. Да не се закрива продукта. Да се осигури свободен достъп до въздуха. Монтирайте устройството далеч от източници на топлина. Да не се използва продукта на място, където има неблагоприятни условия на околната среда, напр. прах, вода, влага, вибрации, експлозивна атмосфера, изпарения или химически дим и др. Продуктът трябва да се използва с посочен в инструкцията източник на светлина. Да се захранва продукта само с номинално напрежение или определен диапазон на дадени напрежения. Дистанционното оправление да се държи далеч от обсега на децата.

ОБЯСНЕНИЕ НА ИЗПОЛЗВАНИТЕ ЗНАЦИ И СИМВОЛИ

P1: Защита срещу твърди тела големи над 12мм.
P2: Класа III. Продукт, в който защита срещу токов удар е неговото захранване с много ниско безопасно напржение (SELV) без риска от възникване на по-високо напрежение отколкото безопасното.
P3: Използвайте само вътре в помещенията.
P4: Продуктът е в съответствие с Директивите на Европейския Съюз (ЕС).
P5: Сертификатът за съответствие потвърждава качеството на продукцията с одобрените стандарти на територията на Митническия Съюз

ОПАЗВАНЕ НА ОКОЛНАТА СРЕДА

Пази чистотата и околната среда. Препоръчваме разделяне на отпадъците от опаковките.
P6: Това означение показва необходимостта от разделно събиране на отпадъци от електрическо и електронно оборудване. Назначени по този начин продукти, под заплаха от глоба не можете да изхвърляте в кофа за обикновен боклук заедно с други отпадъци. Тези продукти могат да бъдат вредни за околната среда и човешкото здраве, те се нуждаят от специални форми на обработка / оползотворяване / рециклиране / обезвреждане. Продукти означени по този начин трябва да бъдат поставени на мястото на събиране на отпадъци от електрическо и електронно оборудване. Изтощено оборудване може също да бъде върнато на продавача, при закупуване на нов продукт в размер не по-голям от нового оборудване, закупено в същия вид. Продукт, оборудван с преносима батерия или портативен акумулатор - начин на безопасно обезвреждане виж: илюстрации. Изтощени батерии и / или акумулатори трябва да се третира като отделен отпадък и да се слага в отделна опаковка. Изтощени батерии и акумулатори трябва да се остави на мястото на събиране / приемане на отпадъци от батерии и акумулатори.

КОМЕНТАРИ/ПРЕДЛОЖЕНИЯ

Неспазване на препоръките на тази инструкция може да доведе напр. до пожар, попарене, електрически шок, физически травми и други материални и нематериални щети. Допълнителна информация за продукти на марката Kanlux са на разположение на: www.kanlux.com. Kanlux SA не носи отговорност за последствията произтичащи от неспазване на препоръките на тази инструкция. CE Декларация за съответствие: С настоящото Kanlux АД декларира, че продуктът отговаря на съществените изисквания и други съответни разпоредби на Директива 2014/53/EU. Декларация за съответствие е на разположение в електронен формат на интернет сайт: www.kanlux.com. Фирма Kanlux SA запазва правото си за въвеждане на промени в инструкцията - актуалната версия е достъпна за изтегляне в интернет сайта www.kanlux.com.

RU/BY

ПРЕДНАЗНАЧЕНИЕ / ПРИМЕНЕНИЕ

Специализированное изделие - для профессионального использования.

УСТАНОВКА

Прежде, чем приступить к установке, следует познакомиться с инструкцией.

ФУНКЦИОНАЛЬНАЯ ХАРАКТЕРИСТИКА

Изделие применяется внутри помещений. Изделие можно включать, выключать и изменять интенсивность освещения при помощи пульта. Состояние работы сигнализирует контрольная кнопка LED.

СОВЕТЫ ПО ЭКСПЛУАТАЦИИ / КОНСЕРВАЦИЯ

Уход за изделием при выключенном питании, только после того, как изделие остынет. Не применять химических чистящих средств. Чистить исключительно деликатными и сухими тканями. Не закрывать изделие. Обеспечить свободный доступ воздуха. Изделие следует монтировать вдали от источников тепла. Не применять изделие в местах с невыгодными условиями окружения, напр. пыль, вода, влажность, вибрации, напряженная атмосфера, химические испарения или газы и т.д. Использовать источник света с указанными в инструкции параметрами. Изделие питается исключительно знаменательным напряжением или указанным напряжением. Пульт следует хранить в местах, недоступных для детей.

ОБЪЯСНЕНИЯ ПРИМЕНЯЕМЫХ ОБОЗНАЧЕНИЙ И СИМВОЛОВ

P1: Защита от проникновения предметов величиной более 12 мм.
P2: III Класс. В данном изделии защита от поражения электрическим током основана на питании очень малым безопасным напряжением (SELV) без риска возникновения напряжения выше, чем безопасное.
P3: Применять только внутри помещений.
P4: Изделие выполняет требования Директива Европейского Союза (ЕС).
P5: Сертификат соответствия, подтверждающий соответствие качества продукции с утвержденными стандартами на территории Таможенного союза

ЗАЩИТА ОКРУЖАЮЩЕЙ СРЕДЫ

Заботьтесь о чистоте и окружающей среде. Рекомендуем сортировку отбросов
P6: Данное обозначение указывает на необходимость селекционного сбора использованных электрических и электронических приборов домашнего обихода. Размеченные таким образом изделия нельзя выкидывать с обыкновенным мусором, за что грозит штраф. Данные изделия могут быть опасны для окружающей среды и для здоровья людей, они требуют специальной формы переработки / восстановления / рециклинга / обезвреживания. Данные изделия следует отдать в пункт сбора и утилизации электрического и электронического оборудования. Использованное оборудование можно также отдать продавцу, если новое изделие куплено в числе не больше, чем новое оборудование того же вида. Изделие оснащено переносной батареей или переносным аккумулятором - способ безопасного удаления: смотреть иллюстрацию. Использованные батареи и/или аккумуляторы следует трактовать как отдельный мусор и помещать в индивидуальные контейнеры. Использованные батареи или аккумуляторы следует отдать в пункт сбора/приема и утилизации использованный батарей и аккумуляторов.

ПРИМЕЧАНИЯ /УКАЗАНИЯ

Несоблюдение данной инструкции может привести, например, к пожарам, ожогам, поражением электрическим током, а также к другим материальным и нематериальным убыткам. Дополнительная информация на тему товаров марки Kanlux доступна на сайте: www.kanlux.com. Kanlux SA не несет ответственности за последствия, вызванные в связи с несоблюдением предписаний данной инструкции. Декларация соответсвия CE: АО KANLUX сообщает, что изделие отвечает основным требованиям и соответствует иным постановлениям директивы 2014/53/EU. Декларация соответсвия доступна в электронной версии на сайте фирмы: www.kanlux.com. Компания Kanlux SA оставляет за собой право вносить изменения в инструкцию - текущая версия для скачивания на сайте www.kanlux.com.

UA

ПРИЗНАЧЕННЯ / ЗАСТОСУВАННЯ

Виріб спеціальний - для професійного використання.

МОНТАЖ

Перед початком монтажу необхідно ознайомитися з інструкцією.

ФУНКЦІОНАЛЬНІ ХАРАКТЕРИСТИКИ

Виріб використовується всередині приміщень. Виріб можна вмикати, вимикати або змінювати інтенсивність освітлення за допомогою пульта дистанційного керування. Про робочий стан сигналізує контрольна лампочка LED.

РЕКОМЕНДАЦІЇ ЩОДО ЕКСПЛУАТАЦІЇ / ОБСЛУГОВУВАННЯ

Технічні роботи проводити при відімкненому живленні і після того як виріб вистигне. Не використовувати хімічних засобів чищення. Чистити лише м'якою та сухою тканиною. Не накривати виробу. Забезпечити доступ повітря. Виріб слід встановлювати на віддалі від джерел тепла. Виріб заборонено використовувати у місцях із шкідливими умовами, напр., пил, бруд, вода, волога, вібраціх, вибухонебезпечна атмосфера, хімічні випари тощо. У виробі використовуються джерела освітлення з вказаними у інструкції параметрами. Виріб живиться виключно номінальною напругою, або у напругою з вказаного діапазону. Пульт дистанційного керування зберігати у недоступному для дітей місці.

ПОЯСНЕННЯ ВИКОРИСТАНИХ ПОЗНАЧЕНЬ І СИМВОЛІВ

P1: Захист від проникнення твердих предметів розміром більшим, ніж 12мм.
P2: Клас III. Виріб, у якому для живлення використовується безпечна дуже низька напруга (SELV), що виключає небезпеку ураження електричним струмом.
P3: Використовується лише всередині приміщень.
P4: Виріб відповідає вимогам Директив Євросоюзу (ЄС).
P5: Сертифікат відповідності, що підтверджує відповідність якості продукції до затверджених стандартів на території Митного союзу

ЗАХИСТ НАВКОЛИШНЬОГО СЕРЕДОВИЩА

Піклуйтеся про чистоту і зовнішнє середовище. Рекомендується розділяти відходи
P6: Це позначення вказує на необхідність розділяти використане електричне та електронне обладнання. Вироби з таким позначенням заборонено викидати до звичайного сміття з іншими відходами під загрозою штрафу. Такі вироби можуть спричинити шкоду навколишньому середовищу і здоров'ю людини, ці вироби потребують спеціальної форми переробки / регенерації / знешкодження. Вироби з таким маркуванням повинні здаватися у пункти збору використаного електричного й електронного обладнання. Використане обладнання можна також повернути продавцеві у випадку придбання нового виробу, у кількості, що не перевищує нового обладнання цього ж виду. Спосіб безпечного знешкодження продукту, обладнаного переносною батареєю або переносним акумулятором: див. ілюстрацію. З використаними батареями і/або акумуляторами слід поводитися як із окремими відходами, і складати їх в окремі контейнери. Використані батареї чи акумулятор потрібно здавати у пункти збору/приймання використаних батарей і акумуляторів.

ЗАУВАЖЕННЯ / ВКАЗІВКИ

Недотримання рекомендацій даної інструкції може спричинити, напр., пожежу, опіки, ураження електричним струмом, тілесні травми та завдати іншої матеріальної і нематеріальної шкоди. Додаткову інформацію щодо продуктів торгової марки Kanlux можна отримати на веб-сторінці: www.kanlux.com. Kanlux SA не несе відповідальності за наслідки недотримання даної інструкції. Декларація відповідності CE: Справжнім Kanlux S.A. заявляє, що виріб відповідає основним вимогам та іншим відповідним положенням директиви 2014/53/EU. Декларацію про відповідність розміщено в електронній формі на веб-сайті: www.kanlux.com.
Компанія Kanlux SA залишає за собою право вносити зміни в інструкцію - поточна версія для скачування на сайті www.kanlux.com.

LT

PASKIRTIS / TAIKYMAS

Specializuotas gaminys - profesionaliems taikymams.

MONTAVIMAS

Prieš pradedant montuoti susipažink su instrukcija.

FUNKCIONALUMO BRUOŽAI

Gaminį skirtas vartoti patalpų viduje. Gaminį galima įjungti, išjungti arba pakeisti švietimo intensyvumą naudojant distancinio valdymo pultą. Darbo padėtį signalizuoja LED kontrolinė lemputė.

EKSPLOATAVIMO REKOMENDACIJOS / KONSERVAVIMAS

Konservacinius darbus reikia vykdyti atjungus maitinimą ir gaminiui ataušus. Nevartoti cheminių valymo priemonių. Valyti tik švelniais ir sausais audiniais. Neuždengti gaminio apdangalais. Užtikrinti laisvą oro pritekėjimą. Gaminį reikia montuoti toli nuo šilumos šaltinių. Gaminio nevartoti vietoje kur yra nepalankios aplinkos sąlygos pvz. dulkės, vanduo, drėgmė, vibracijos, sprogstamoji atmosfera, cheminiai garai arba dujos ir pan. Gaminiui reikia taikyti šviesos šaltinius, kurių parametrai atitinka tuos nurodytus instrukcijoje. Gaminį reikia maitinti tik nominalia įtampa arba įtampomis nurodytame diapazone. Distancinio valdymo pultą reikia laikyti vaikams nepriejnamoje vietoje.

VARTOJAMŲ ŽENKLINIMŲ IR SIMBOLIŲ AIŠKINIMAS

P1: Apsauga nuo kietų kūnų didesnių negu 12mm.
P2: III klasė. Gaminys, kurio atžvilgiu, apsaugai nuo elektros smūgio užtikrinti, maitinimui yra taikoma labai žema saugi įtampa (SELV), ko pasekmėje nėra aukštenių negu saugių įtampų susidarymo rizikos.
P3: Vartoti tik patalpų viduje.
P4: Gaminys atitinka Europos Sąjungos (ES) direktyvų reikalavimus.
P5: Atitikties sertifikatas patvirtinantis gamybos kokybę pagal užtvirtintus Muitinės Sąjungos teritorijoje standartus

APLINKOSAUGA

Rūpinkitės švarumu ir aplinka. Rekomenduojame sunaudotų pakuočių atliekų segregavimą
P6: Šis ženklinimas nurodo, kad sudevėti elektriniai ir elektroniniai įrenginiai privalo būti selektyviai surenkami. Taip paženklintų gaminių negalima išmesti į komunalinių atliekų savartyną kartu su kitomis šiukšlėmis - už tai gresia piniginė bauda. Tokie gaminiai gali būti kenksmingi kaip aplinkai, taip ir žmonių sveikatai, jiems turi būti taikomos specialios žaliavų perdirbimo priemonės siekiant užtikrinti tų atliekų utilizavimą, nukenksminimą, antrinį panaudojimą. Taip paženklinti gaminiai privalo būti perduoti sudėvėtų elektroninių ir elektrinių įrenginių surinkėjui. Sudėvėtas įrenginys taip pat gali būti perduotas pardavėjui, nupirkus naują gaminį, kiekiu kuris neperžengia šio tipo nupirkto įrenginio kiekį. Produktas įrengtas nešiojamąja baterija arba nešiojamuoju akumuliatoriumi - saugaus pašalinimo būdas žiūrėk: iliustracijas. Sudėvėtos baterijos ir/arba akumuliatoriai privalo būti laikyti atskiromis atliekomis ir įdėti į individualų konteinerį. Sudėvėtos baterijos ir akumuliatoriai privalo būti perduoti sudėvėtų baterijų ir akumuliatorių surinkėjui/priėmėjui.

PASTABOS / NURODYMAI

Nesilaikymas šios instrukcijos nurodymų gali sukelti pvz. gaisrą, nuplykimus, elektros smūgį, fizinius pažeidimus bei kitokias materialias ir nematerialias žalas. Papildomų informacijų Kanlux markės gaminių tema rasite svetainėje: www.kanlux.com. Kanlux SA neneša atsakomybės už pasekmes kilusias dėl šios instrukcijos reikalavimų nesilaikymo. ĖB atitikties deklaracija: Šiuo pareiškimu KANLUX S.A. patvirtina, kad gaminys atitinka esminius reikalavimus ir kitus atitinkamus 2014/53/EU direktyvos nurodymus. Atitikties deklaracija prieinama elektronine forma adresu: www.kanlux.com. Įmonė Kanlux SA pasilieka sau teisę keisti instrukciją - aktualią versiją rasite tinklapyje: www.kanlux.com.

LV

IZMANTOJUMS / LIETOŠANA

Specializēts izstrādājums - plānots profesionālai lietošanai.

MONTĀŽA

Pirms montāžas iepazīstieties ar instrukciju.

FUNKCIONĀLĀS ĪPAŠĪBAS

Izstrādājums jālieto telpu iekšā. Izstrādājumu var ieslēgt, izslēgt vai mainīt gaismas intensitāti ar tālvadības pulti. Darba stāvoklis tiek signalizēts ar LED signāllampiņu.

EKSPLUATĀCIJAS NORĀDĪJUMI / KONSERVĀCIJA

Konservācija jāveic esot izslēgtam spriegumam, pēc tam kad izstrādājums atdzisis. Nelietojiet ķīmiskus tīrīšanas līdzekļus. Tīrīt tikai ar delikātiem un sausiem audumiem. Neapklājiet izstrādājumu. Jānodrošina brīva pieeja gaisam. Izstrādājums jāmontē tālu no siltuma avotiem. Nelietojiet izstrādājumu vietā kur ir nelabvēlīgi ārējās vides apstākļi piem. putekļi, ūdens, mitrums, vibrācijas, sprādzienbīstamas vides risks, ķīmiski dūmi vai emisijas un t.t. Izstrādājumā jālieto gaismas avoti, kādu parametri atbilst tiem parametriem, kas norādīti instrukcijā. Izstrādājums jāapgādā ar nominālo spriegumu vai spriegumiem norādītā apjomā. Tālvadības pults jāsaglabā bērniem nepieejamā vietā.

IZMANTOTU APZĪMĒJUMU UN SIMBOLU IZSKAIDROŠANA

P1: Aizsardzība no cietām vielām kas ir lielākas nekā 12mm.
P2: Klase III. Izstrādājums, kādā aizsardzību no elektrošoka veido barošana ar ļoti zemu drošo spriegumu (SELV) bez riska, ka parādīsies spriegumi kas ir augstāki nekā drošie.
P3: Lietot tikai telpu iekšā.
P4: Izstrādājums atbilst Eiropas Savienības direktīvu prasībām (ES).
P5: Atbilstības Sertifikāts, kas apliecina produkcijas kvalitāti ar Muitas Savienības teritorijā apstiprinātajiem standartiem

VIDES AIZSARDZĪBA

Rūpējieties par tīrību un apkārtējo vidi. Ieteicam šķirot iepakojumu atkritumus.
P6: Tas apzīmējums rāda ka ir vajadzība selektīvi vākt lietotas elektriskās un elektroniskās iekārtas. Tajā veidā apzīmēti izstrādājumus, neizpildes gadījumā paredzot naudas sodu, nedrīkst izmest kopā ar parastiem atkritumiem. Tādi izstrādājumi var būt kaitīgi videi un cilvēku veselībai, tie pieprasa speciāla tipa pārstrādāšanas / otrreizēja izmantošana / reciklēšana / neutralizēšana. Tajā veidā apzīmēti izstrādājumi jāatdod attiecīgajā lietotu elektronisko vai elektrisko iekārtu vākšanas punktā. Lietotu iekārtu var arī atdot pārdevējam, gadījumā kad tiek iepirkts jauns izstrādājums daudzumā, kas nepārsniedz tā paša tipa iepirktas iekārtas daudzumu. Produkts ir aprīkots ar pārnesamu bateriju vai pārnesamu akumulatoru - drošas izņemšanas veids, skaties: ilustrācijas. Lietotas baterijas un/vai akumulatori jāskata kā atšķirīgi atkritumi un jāievieto individuālā konteinerā. Lietotas baterijas vai akumulatori jāatdod attiecīgajā lietotu bateriju un akumulatoru vākšanas/saņemšanas punktā.

PIEZĪMES / NORĀDĪJUMI

Šīs instrukcijas norādījumu neievērošana var novest līdz piem. ugunsgrēka radīšanai, apdegumiem, elektrošokam, fiziskiem ievainojumiem un citiem materiāliem vai nemateriāliem zaudējumiem. Papildu informācija par Kanlux markas produktus ir pieejama šeit: www.kanlux.com. Kanlux SA nenes atbildību par sekām kas radīsies šīs instrukcijas norādījumu neievērošanas dēļ. EK atbilstības deklarācija: Ar šo deklarāciju KANLUX SA apstiprina, ka izstrādājums atbilst būtiskām prasībām un citiem atbilstošiem 2014/53/ĒU direktīvas norādījumiem. Atbilstības deklarācija ir pieejama elektroniskā formā mājas lapā: www.kanlux.com. Firma Kanlux SA aizstāv sev tiesību mainīt instrukciju - aktuālā versija ir pieejama mājaslapā www.kanlux.com

EE

EESMÄRK / RAKENDUS

Spetsialiseeritud seade - professionaaleks kasutamiseks.

MONTEERIMINE

Enne kokkupanemise tööde asumist tutvu kasutamisejuhendiga.

OTSTARBEKOHASED OMADUSED

Seaded kasutada ruumide sees. Seadet võib sisse lülitada, välja lülitada või muuta valguse intensiivsust juhtimispiloodi abil. Töö seisukorda signaliseerib LED kontroll lamp.

EKSPLUATATSIOONILISED / HOOLDUS SOOVITUSED

Konserveerimise töösid sooritada välja lülitatud voolu juures, peale toote maha jahtumist. Ärge kasutage keemilisi puhastusvahendeid. Puhastada ainult õrnadega ja kuiva lapiga. Ärge katke seadet. Tagada vaba õhu juurdepääsu. Seadet monteerida soojusallikast võimalikult kaugele. Seadet ei tohi kasutada kohtades, kus valitsevad mitte soodsad ümbrsukonna töötingimused, näiteks mustus, tolm, vesi, niiskus, vibratsioon, plahvatusohtlik atmosfäär, keemilised aurud või puhangud jne. Seadmes tuleb kasutada valgusallikaid, vastavalt parameetritele märgistatud kasutamise instruktsioonis. Seadet tuleb pingestada ainult nominaal väärtuse järgi või näidatud pinge vahemikus. Juhtimispilooti säilitada lastele kättesaamatus kohas.

KASUTATUD MÄRGISTUSTE JA SÜMBOLITE SELGITUSED

P1: Kaitse tahkete kehade eest, suuremad kui 12mm.
P2: III Klass. Seade, kus kaitse elektrilöögi eest on tagatud väga madala ohutu pingega toitlustamisel (SELV) vältides tekimast ohtlike lühiste riski.
P3: Kasutamiseks ainult ruumi sees.
P4: Toode vastab Euroopa Liidu (EL) Direktiivide nõuetele.
P5: Vastavustunnistus, mis tõendab tootmise kvaliteedi vastavust kinnitatud standartidega Tolliliidu territooriumil.

KESKONNAKAITSE

Hoolitse puhtuse ja keskkonna eest. Soovitame pakendijäätmete segregatsiooni
P6: See märgistus näitab vajadust eraldi koguda ärakasutatud elektri- ja elektroonikaseadmeid. Tooteid sel viisil märgistatud, trahvi ähvardusel, ei tohi väljavisata tavalisse prügikasti koos muude jäätmetega. Sellised tooted võivad olla kahjulikud keskkonnale ja inimeste tervisele, nad nõuavad erilist ümbertöötlemist / taaskasutamist / ringlussevõtu / kõrvaldamist. Tooted sel viisil märgistatud peavad olema ära antud kasutatud elektriseadmete või elektroonikaseadmete kogumispunkti. Kasutatud seadmeid võib tagastada ka müüjale, juhul, kui ostetatav kogus uusi tooteid ei ole suurem, kui ostetavad samalaadi uued seadmed oma kogusega on vastavuses. Toode on varustatud edasikantavate patareidega või edasikantavate akumulaatoritega - kuidas ohutult kõrvaldada neid vaata illustratsiooni. Ära kasutatud patareisid ja/või akumulaatoreid tuleb käsitleda, kui eraldi jäätmeid ja paigaldada iseseisvas konteineris. Kasutatud patareid ja akumulaatorid tuleb ära anda kogumis-/tagasivõtmise punkti patareide- ja akumulaatorjäätmetele.

MÄRKUSED / NÄPUNÄITED

Käesoleva käsiraamatus toodud soovituste eiramine, võivad põhjustada näiteks tulekahju, põletushaavu, elektrilööki, füüsilisi vigastusi ja muid kahjustusi nii materiaalseid ja immateriaalseid. Kanlux margi all olevate toodete kohta lisainfot leiate veebil: www.kanlux.com
Kanlux SA ei kanna mingisugust vastutust juhtumite eest, mis tulenevad mitte kinnipidamisest siin toodud kasutusjuhendusest. Declaración de conformidad CE: KANLUX S.A. declara que el producto está conforme con los requisitos esenciales y otras disposiciones aplicables de acuerdo con la directiva 2014/53/EU. La declaración de conformidad está disponible en versión electrónica en la página web: www.kanlux.com. Firma Kanlux SA jätab endale õiguse muudatuste tegemiseks kasutusjuhendis – kehtiva versiooni saab alla laadida veebilehelt www.kanlux.com.

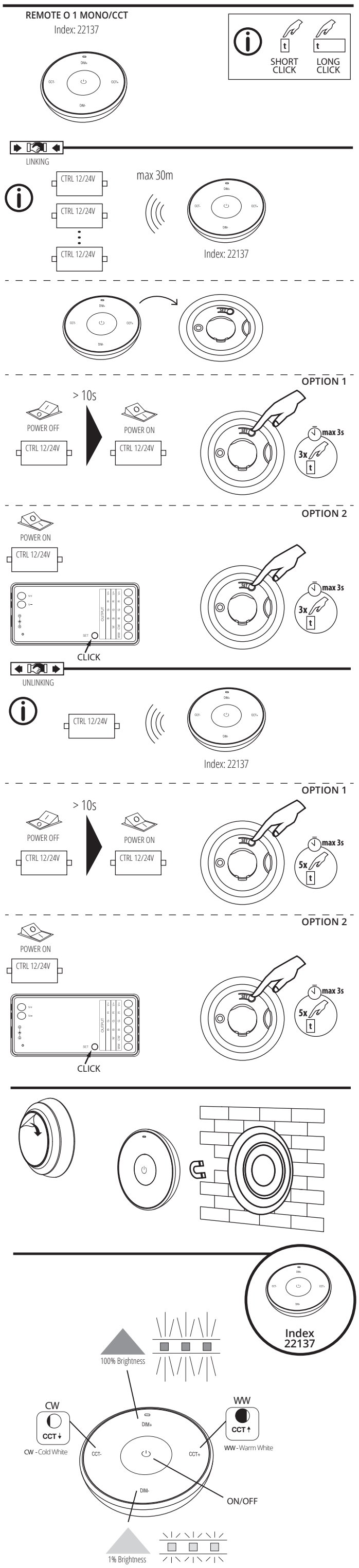

REMOTE L 1 MONO/CCT

Index: 22138

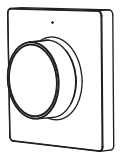

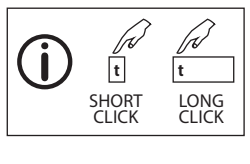

LINKING

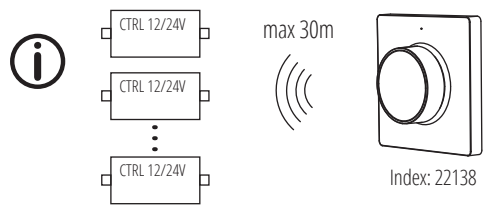

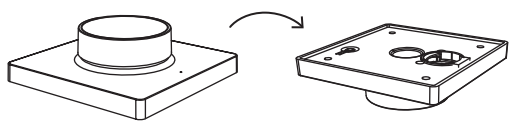

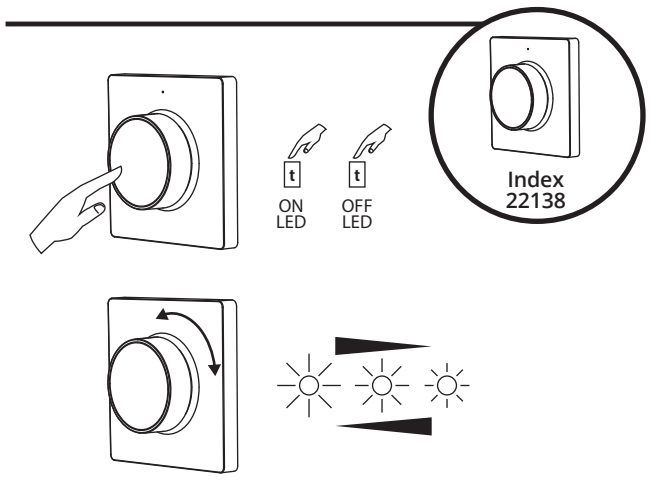

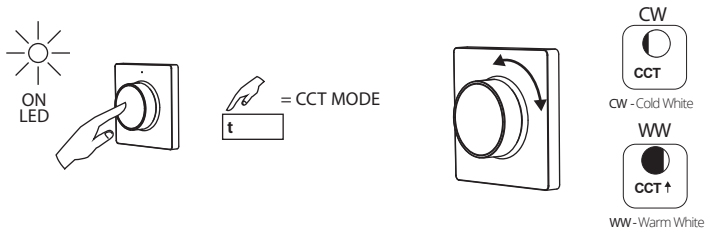

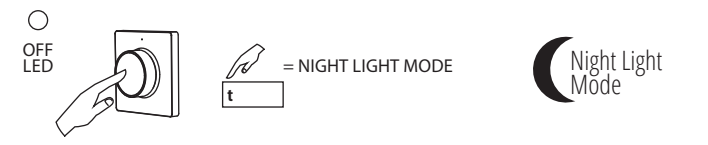

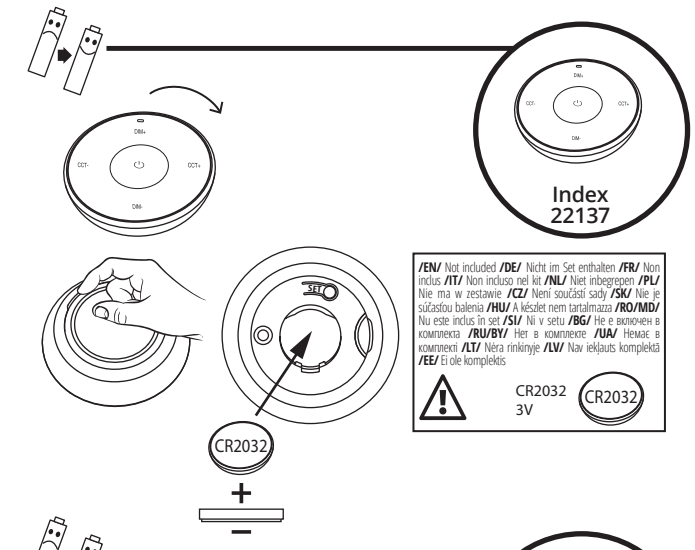

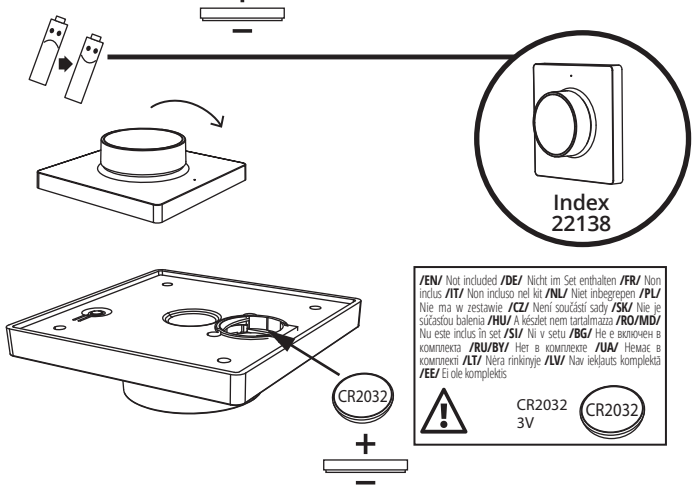

OPTION 1

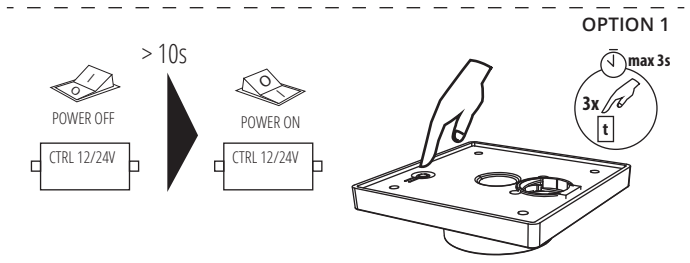

OPTION 2

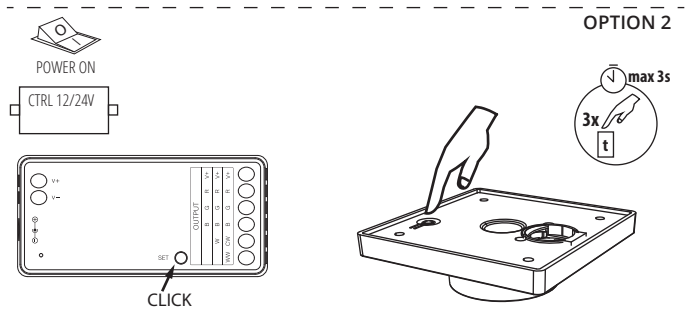

UNLINKING

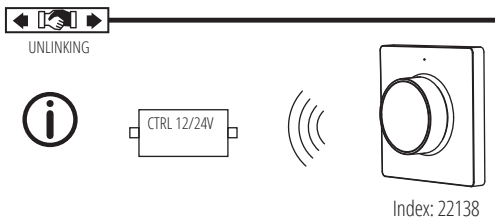

OPTION 1

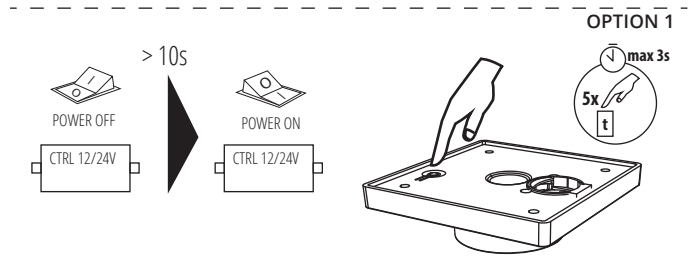

OPTION 2

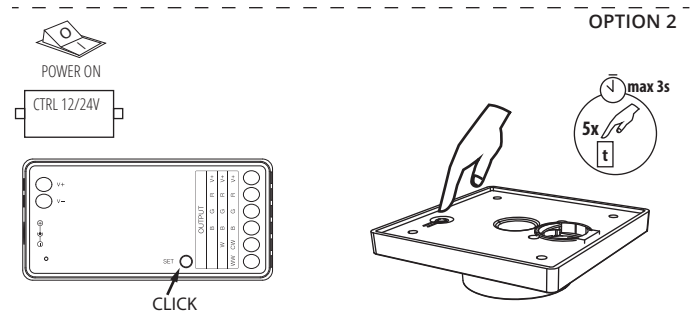

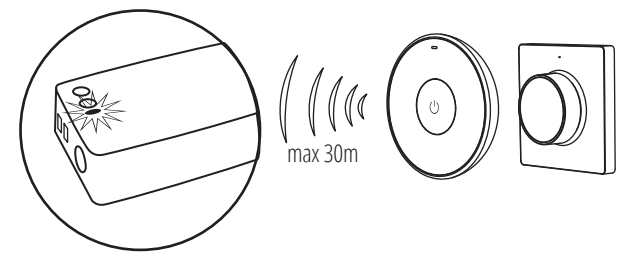

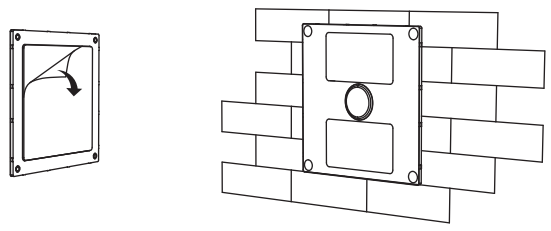

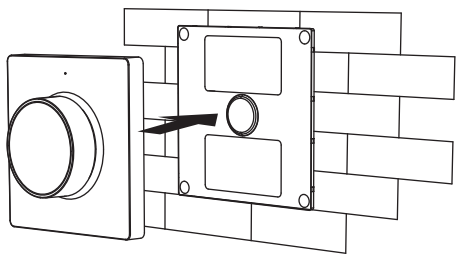

/EN/ Not included **/DE/** Nicht im Set enthalten **/FR/** Non inclus **/IT/** Non incluso nel kit **/NL/** Niet inbegrepen **/PL/** Nie ma w zestawie **/CZ/** Není součástí sady **/SK/** Nie je súčasťou balenia **/HU/** A készlet nem tartalmazza **/RO/MD/** Nu este inclus în set **/SI/** Ni v setu **/BG/** Не е включен в комплекта **/RU/BY/** Нет в комплекте **/UA/** Немає в комплекті **/LT/** Nėra rinkinyje **/LV/** Nav iekļauts komplektā **/EE/** Ei ole komplektis

CR2032 3V

/EN/ Use only recommended batteries or those of the same or equivalent type. Batteries are to be inserted with the correct polarity. Always remove exhausted batteries from the product. Remove batteries if the set is not used for extended periods of time. Do not attempt to re-charge non-rechargeable batteries. Rechargeable batteries are only to be charged under adult supervision. Batteries contain substances that may be harmful to the environment and human health. Keep out of reach of children and seek immediate medical help if swallowed, chemical burns may arise from ingestion. Never throw batteries in a fire or attempt to open the outer casing. It is recommended that the batteries are replaced annually for maximum performance. **/DE/** Verwenden Sie nur empfohlene Batterien oder Batterien desselben oder eines gleichwertigen Typs. Die Batterien müssen mit der richtigen Polarität eingesetzt werden. Entfernen Sie verbrauchte Batterien immer aus dem Gerät. Entfernen Sie die Batterien, wenn das Gerät über einen längeren Zeitraum nicht benutzt wird. Versuchen Sie nicht, nicht wiederaufladbare Batterien aufzuladen. Die Batterien sollten nur unter Aufsicht von Erwachsenen geladen werden. Batterien enthalten Stoffe, die für die Umwelt und die menschliche Gesundheit schädlich sein können. Außerhalb der Reichweite von Kindern aufbewahren und bei Verschlucken sofort einen Arzt aufsuchen, da Verätzungen beim Verschlucken auftreten können. Werfen Sie die Batterie niemals ins Feuer und versuchen Sie nicht, das Gehäuse zu öffnen. Es wird empfohlen, die Batterien jährlich auszutauschen, um die maximale Leistung zu erhalten. **/FR/** N'utilisez que des piles recommandées ou des piles de type identique ou équivalent. Les piles doivent être insérées en respectant la polarité. Retirez toujours les piles usées du produit. Retirez les piles si l'appareil n'est pas utilisé pendant une longue période. N'essayez pas de recharger des piles non rechargeables. Les piles ne doivent être chargées que sous la surveillance d'un adulte. Les piles contiennent des substances qui peuvent être dangereuses pour l'environnement et la santé. Tenir hors de portée des enfants et, en cas d'ingestion, consulter immédiatement un médecin, des brûlures chimiques peuvent se produire en cas de l'ingestion. Ne jetez jamais la batterie dans le feu et ne tentez pas d'ouvrir le boîtier extérieur. Il est recommandé de remplacer les piles chaque année pour une performance maximale. **/NL/** Gebruik alleen aanbevolen batterijen of batterijen van hetzelfde of een gelijkwaardig type. De batterijen moeten met de juiste polariteit worden geplaatst. Verwijder lege batterijen altijd uit het product. Verwijder de batterijen als de set lange tijd niet wordt gebruikt. Probeer geen niet-oplaadbare batterijen op te laden. Batterijen mogen alleen onder toezicht van een volwassene worden opgeladen. Batterijen bevatten stoffen die schadelijk kunnen zijn voor het milieu en de menselijke gezondheid. Buiten bereik van kinderen houden en bij inslikken onmiddellijk een arts raadplegen, bij inslikken kunnen chemische brandwonden ontstaan. Gooi de batterij nooit in het vuur en probeer nooit de buitenste behuizing te openen. Het wordt aanbevolen de batterijen jaarlijks te vervangen voor maximale prestaties. **/IT/** Utilizzare solo batterie consigliate , dello stesso tipo o equivalenti. Le batterie devono essere inserite con la corretta polarità. Rimuovere sempre le batterie scariche dal prodotto. Rimuovere le batterie se il set non viene utilizzato per lunghi periodi di tempo. Non tentare di ricaricare batterie non ricaricabili. Le batterie ricaricabili devono essere caricate solo sotto la supervisione di un adulto. Le batterie contengono sostanze che possono essere dannose per l'ambiente e la salute umana. Tenere fuori dalla portata dei bambini e consultare immediatamente un medico in caso di ingestione, l'ingestione può provocare ustioni chimiche. Non gettare mai le batterie nel fuoco né tentare di aprire l'involucro esterno. Si consiglia di sostituire le batterie ogni anno per ottenere le massime prestazioni. **/PL/** Należy używać wyłącznie zalecanych baterii lub baterii tego samego lub równoważnego typu. Baterie należy wkładać z zachowaniem prawidłowej polaryzacji. Zawsze należy usuwać wyczerpane baterie z produktu. Wyjmij baterie, jeśli zestaw nie jest używany przez dłuższy czas. Nie należy próbować ponownie ładować baterii nie nadających się do ponownego ładowania. Akumulatory należy ładować wyłącznie pod nadzorem osoby dorosłej. Baterie zawierają substancje, które mogą być szkodliwe dla środowiska i zdrowia człowieka. Przechowywać w miejscu niedostępnym dla dzieci i w przypadku połknięcia natychmiast szukać pomocy medycznej, oparzenia chemiczne mogą powstać w wyniku połknięcia. Nigdy nie wrzucaj baterii do ognia ani nie próbuj otwierać zewnętrznej obudowy. Zaleca się coroczną wymianę baterii w celu uzyskania maksymalnej wydajności. **/CZ/** Používejte pouze doporučené baterie nebo baterie stejného nebo ekvivalentního typu. Při vkládání baterií, dodržte správnou polaritu. Vybité baterie vždy vyjměte z výrobku. Pokud nebudete přístroj delší dobu používat, vyjměte baterie. Nepokoušejte se dobíjet nedobíjecí baterie. Baterie dobíjejte pouze pod dohledem dospělé osoby. Baterie obsahují látky, které mohou být škodlivé pro životní prostředí a lidské zdraví. Uchovávejte mimo dosah dětí a v případě požití okamžitě vyhledejte lékařskou pomoc, při požití může dojít k poleptání. Nikdy nevhazujte baterii do ohně ani se nepokoušejte otevřít vnější obal. Pro maximální výkon se doporučuje vyměnit baterii jednou ročně. **/SK/** Používajte iba doporučené batérie alebo batérie rovnakého alebo ekvivalentného typu. Pri vkladaní batérií, dodržte správnou polaritu. Vybité batérie vždy vyberte z výrobku. Pokiaľ nebudete prístroj dlhšiu dobu používať, vyberte batérie. Nepokúšajte sa dobíjať nedobíjateľné batérie. Batérie dobíjajte iba pod dohľadom dospelej osoby. Batérie obsahujú látky, ktoré môžu byť škodlivé pre životné prostredie a ľudské zdravie. Uchovávajte mimo dosah detí a v prípade požitia okamžite vyhľadajte lekársku pomoc, pri požití môže dôjsť k poleptaniu. Nikdy nevhadzujte batériu do ohňa ani sa nepokúšajte otvoriť vonkajší obal. Pre maximálny výkon sa doporučuje vymeniť batériu jedenkrát ročne. **/HU/** Kizárólag azonos típusú vagy engyenértékű elemeket használjon. Elemek behelyezésekor ügyeljen a megfelelő polaritásra. A lemerült elemeket mindig vegye ki a készülékből. Vegye ki az elemeket, ha a szettet hosszab ideig nem használják. Ne próbáljon nem tölthető elemeket tölteni. Akkumulátorokat csak felnőtt személy felügyelete mellett szabad tölteni. Az elemek olyan anyagokat tartalmaznak, melyek az emberi egészségre és a környezetre káros hatással lehetnek. Gyermekektől elzárva tartandó, lenyelés esetén azonnal keressen orvosi segítséget, a lenyelés kémiai égési sérüléseket okozhat. Az elemeket sohase dobja tűzbe és ne próbálja felnyitni a külső burkolatot. Maximális teljesítmény érdekében ajánlott az elemeket évente cserélni. **/RO/MD/** Trebuie folosite numai baterii de tipul recomandat sau sau baterii echivalente. Bateriile trebuie introduse respectând polaritatea corectă. Scoateți întotdeauna bateriile uzate din produs. Scoateți bateriile dacă setul nu este utilizat o perioadă lungă de timp. Nu încercați să reîncărcați bateriile care nu sunt reîncărcabile. Acumulatorul trebuie încărcat numai sub supravegherea unui adult. Bateriile conțin substanțe care pot fi dăunătoare mediului și sănătății umane. A nu se lăsa la îndemâna copiilor iar în caz de înghițire solicitați imediat asistență medicală, pot apărea arsuri chimice ca urmare a ingestiei. Nu aruncați niciodată bateriile în foc și nu încercați să deschideți carcasa exterioară. Se recomandă înlocuirea bateriilor odată pe an pentru o performanță maximă. **/SI/** Uporabljati se sme samo priporočene baterije ali baterije enakega ali danemu tipu ustreznega tipa. Baterije morajo biti vstavljene s pravilno polarnostjo. Izrabljene baterije vedno takoj odstranite iz izdelka. Odstranite baterije iz slušalk, če le-teh dlje časa ne boste uporabljali. Ne sme se poskušati ponovno napolniti baterij, ki jih ni možno ponovno polniti. Baterije sme polniti mladoletna oseba samo pod nadzorom odrasle osebe. Baterije vsebujejo snovi, ki so lahko škodljive za okolje in zdravje ljudi. Hraniti izven dosega otrok, v morebitnem primeru pogoltnitve takoj poiskati zdravniško pomoč, pogoltnitev lahko povzroči kemične opekline. Nikoli ne zavrzite baterije v ogenj in ne poskušajte odpreti njenega zunanjega ohišja. Za največjo učinkovitost delovanja se priporoča menjati baterijo najmanj vsako leto. **/BG/** Използвайте само препоръчани батерии или такива от същия или еквивалентен тип. Батериите трябва да се поставят с правилния поляритет. Винаги изваждайте изтощените батерии от продукта. Извадете батериите, ако комплектът не се използва за продължителни периоди от време. Не се опитвайте да зареждате презареждащи се батерии. Акумулаторните батерии трябва да се зареждат само под наблюдение на възрастен. Батериите съдържат вещества, които могат да бъдат вредни за околната среда и човешкото здраве. Пазете от деца и незабавно потърсете медицинска помощ при поглъщане, могат да възникнат химически изгаряния. Никога не хвърляйте батериите в огън и не се опитвайте да отворите външния корпус. Препоръчва се батериите да се сменят всяка година за максимална производителност. **/RU/BY/** Используйте только рекомендованные батареи или батареи того же или эквивалентного типа. Батареи необходимо вставлять с соблюдением полярности. Батарейки необходимо вставлять с соблюдением полярности. Извлекайте батареи, если светильник не используется в течение длительного времени. Не пытайтесь перезаряжать неперезаряжаемые батареи. Батареи следует заряжать только под присмотром взрослых. Батарейки содержат вещества, которые могут нанести вред окружающей среде и здоровью человека. Хранить в недоступном для детей месте и немедленно обратиться за медицинской помощью при проглатывании, проглатывание может привести к химическим ожогам. Никогда не бросайте батарею в огонь и не пытайтесь вскрыть внешний корпус. Для максимальной производительности рекомендуется ежегодная замена батареи. **/UA/** Використовуйте тільки рекомендовані батареї або батареї того самого чи еквівалентного типу. Вставляйте батареї з дотриманням правильної полярності. Розряджені батареї завжди виймайте з виробу. Вийміть батареї, якщо пристрій не використовується протягом тривалого часу. Не намагайтеся заряджати неперезаряджувані батареї. Батареї слід заряджати лише під наглядом дорослих. Батареї містять речовини, які можуть бути шкідливими для навколишнього середовища та здоров'я людини. Тримайте в недоступному для дітей місці. У разі проковтування негайно зверніться до лікаря, бо можливий хімічний опік. Ніколи не кидайте батарею у вогонь і не намагайтеся розкрити зовнішній корпус. Для досягнення максимальної продуктивності рекомендується щорічна заміна батареї. **/LT/** Naudoti tik rekomenduojamas arba tokio paties ar atitinkamo tipo baterijas. Baterijos turi būti įdėtos pagal nurodytus polius. Išsikrovusias baterijas visada reikia išimti iš gaminio. Jeigu prietaisas nenaudojamas ilgesnį laiką, iš jo reikia išimti baterijas. Nebandykite įkrauti neįkraunamų baterijų. Įkraunamos baterijos turi būti įkraunamos tik prižiūrint suaugusiesiems asmenims. Baterijose yra medžiagų, kurios gali būti kenksmingos aplinkai ir žmonių sveikatai. Laikyti vaikams nepasiekiamoje vietoje, o prarijus nedelsiant kreiptis medicininės pagalbos. Prarijus galimi cheminiai nudegimai. Draudžiama mesti baterijas į ugnį ir bandyti atidaryti išorinį jų korpusą. Norėdami pasiekti maksimalų efektyvumą, baterijas rekomenduojama keisti kasmet. **/LV/** Izmantojiet tikai ieteicamās baterijas vai tādas pašas vai līdzvērtīgas baterijas. Baterijas jāievieto ar pareizu polaritāti. Vienmēr izņemiet no izstrādājuma izlietotās baterijas. Izņemiet baterijas, ja komplekts netiek lietots ilgāku laiku. Nemēģiniet atkārtoti uzlādēt neuzlādējamās baterijas. Uzlādējamās baterijas ir jāuzlādē tikai pieaugušo uzraudzībā. Baterijas satur vielas, kas var būt kaitīgas videi un cilvēku veselībai. Glabājiet bērniem nepieejamā vietā un nekavējoties meklējiet medicīnisko palīdzību, ja norīta, norīšanas rezultātā var rasties ķīmiski apdegumi. Nekad nemetiet baterijas ugunī un nemēģiniet atvērt ārējo apvalku. Lai nodrošinātu maksimālu veiktspēju, baterijas ieteicams nomainīt katru gadu. **/EE/** Kasutage ainult soovitatud patareisid või sama või samaväärset tüüpi patareisid. Patareisid sisestades tuleb jälgida õiget polaarsust. Eemaldage alati tühjaks saanud patareid tootest. Eemaldage patareid, kui seadet ei kasutata pikema aja jooksul. Ärge üritage mitte-laetavaid patareisid uuesti laadida. Laetavaid patareisid tohib laadida ainult täiskasvanu järelevalve all. Patareid sisaldavad aineid, mis võivad olla kahjulikud keskkonnale ja inimeste tervisele. Hoida lastele kättesaamatus kohas ja allaneelamisel pöörduda kohe arsti poole, allaneelamine võib põhjustada keemilisi põletusi. Patareisid ei tohi kunagi visata lõkkesse ega üritada avada nende väliskesta. Parimaks toimimiseks on soovitatav patareid igal aastal välja vahetada.