Kanlux ul. Objazdowa 1-3, 41-922 Radzionków, Poland

38497 ACETE 30W CCT SE GR

Proiettore a LED

5905339384973

CCT HIGH lumen

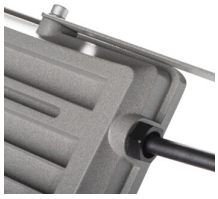

La gamma di proiettori Kanlux ACETE è una soluzione di illuminazione moderna che soddisfa le ultime tendenze del mercato. La serie ACETE offre la possibilità di modificare la temperatura del colore (3000K, 4000K e 6500K). I proiettori Kanlux ACETE sono disponibili in cinque potenze: 10W, 20W, 30W, 50W e 100W, consentendo di adattarsi a una vasta gamma di applicazioni. La serie comprende due versioni - senza sensore e con sensore PIR, offrendo una flessibilità di utilizzo ancora maggiore. Le versioni con sensore PIR sono dotate di timer e settaggio della sensibilita' luminosa di intervento. I prodotti della serie ACETE hanno un'elevata efficienza luminosa pari a 100 lm/W, che garantisce un'illuminazione efficace e un basso consumo energetico. Il design robusto degli apparecchi in fusione di alluminio e il diffusore in plastica (PC) garantiscono durata e resistenza agli agenti atmosferici. I proiettori ACETE hanno classe di protezione IP65 per la versione senza sensore e IP44 per la versione con sensore di movimento. La staffa di montaggio regolabile consente una precisa impostazione della direzione della luce. Inoltre, la lunghezza del cavo di collegamento di 20 cm facilita l'installazione. L'angolo del fascio di 90° garantisce una dispersione della luce ampia e uniforme.

TIPO DI SORGENTE LUMINOSA:

Tecnologia d'illuminazione: LED
Non direzionale o direzionale: DLS
A tensione di rete o non a tensione di rete : MLS
Sorgente luminosa connessa (CLS): non
Sorgente luminosa a colori variabili: non
Sorgente luminosa ad alta luminanza: non
Schermo antiriflesso: non
Regolabile: non

PARAMETRI DEL PRODOTTO:

Colore: grigio
Luogo di montaggio: montaggio a soffitto, montaggio a parete
Luogo d'uso: all'esterno
Distanza minima dall' oggetto illuminata: 1m
Compatibile con dimmer: non
rilevamento del movimento: si
Larghezza [mm]: 171
Altezza [mm]: 220
Profondità [mm]: 51

Ci riserviamo la possibilità di introdurre delle modifiche tecniche. I dati contenuti in questo materiale non sono legalmente vincolanti.
Fotometria: risultati conseguiti durante l'esame di una singola unità del prodotto. ul. Objazdowa 1-3, 41-922 Radzionków, Poland

IT

Kanlux ul. Objazdowa 1-3, 41-922 Radzionków, Poland

38497 ACETE 30W CCT SE GR

Proiettore a LED

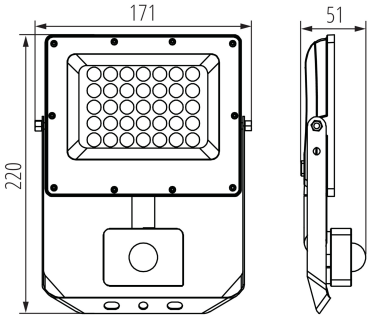

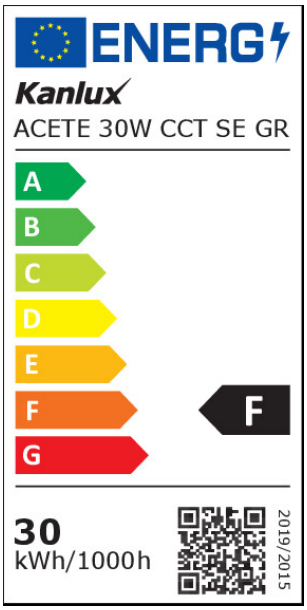

Regolazione della sensibilità : si
Tensione nominale [V]: 220-240 AC
Frequenza nominale [Hz] : 50
Potenza massima [W] : 30
Grado di protezione contro le scosse elettriche : I
Diffusore: PC
Tipo di spia: LED SMD
Flusso luminoso [lm] : 2400 / 3240 / 2910
Tonalità della luce : Bianco caldo, bianco, Bianco freddo
Attacco (Lampada): estremità libere dei conduttori
Durata [h]: 25000
Numero di cicli accensione/spegnimento : ≥15000
Angolo di illuminazione [°] : 90
Temperatura esercizio [°C] : -20÷40
Materiale del corpo: alluminio
Tipo di sensore: PIR
Lunghezza del cavo [mt] : 0.2
Sezione tubo [mm²]: 1
Tipo di riflettore : simetrico
Tempo di funzionamento del sensore [secondo-minuto] : 10-5
Tempo di riscaldamento della lampada [s] : ≤1
Tempo di accensione della lampada [s] : ≤0,5
Raggio d'azione del sensore [°] : 120
Impostazione dell'intensità di illuminazione con la quale il sensore rivela il movimento [lx]: 5-2000
Plafoniera mobile in verticale [°] : 180
Grado IP: 44
Portata del sensore [m] : max 3,5
Informazioni supplementari: Lampada (LS)
Contenuto di mercurio : non
Contenuto di mercurio nella lampada [mg] : 0

PARAMETRI PER SORGENTI LUMINOSE DIREZIONALI:

Intensità luminosa di picco [cd] : 2090
Angolo del fascio [°] : 90

PARAMETRI PER SORGENTI LUMINOSE LED E OLED:

Consumo di energia della lampadina da accesa (kWh/1000 h) : 30
Classe di efficienza energetica : F
Flusso luminoso della lampadina da accesa Φuse [lm] : 2400
Flusso luminoso della lampadina da accesa Φuse [lm] : in cono ampio (120°)
Temperatura di colore [K] : 3000/4000/6500
Coerenza dei colori in ellissi di MacAdam : 6

Ci riserviamo la possibilità di introdurre delle modifiche tecniche. I dati contenuti in questo materiale non sono legalmente vincolanti.
Fotometria: risultati conseguiti durante l'esame di una singola unità del prodotto. ul. Objazdowa 1-3, 41-922 Radzionków, Poland

IT

38497 ACETE 30W CCT SE GR

Proiettore a LED

Potenza della lampadadina in modalità accesa [W] : 30
Altezza della lampadina [mm] : 270
Larghezza della lampadina [mm] : 171
Profondita' della lampadina [mm] : 51
Indice di resa cromatica : 80
Coordinate cromatiche (x) : 0,38
Coordinate cromatiche (y) : 0,38
Valore dell'indice di resa cromatica R9 : 0
Fattore di sopravvivenza : 0,9
Fattore di mantenimento del flusso luminoso : 0,96

PARAMETRI PER SORGENTI LUMINOSE LED E OLED A TENSIONE DI RETE:

Fattore di sfasamento (cos φ1) : 0,9
Una sorgente luminosa LED può sostituire una sorgente luminosa fluorescente senza alimentatore integrato avente una determinata potenza: non applicabile
Metrica dello sfarfallio (Pst LM) : 1.0
Metrica dell'effetto stroboscopico (SVM) : 4,4

DATI LOGISTICI:

Unità di misura : pezzo
Tipo di confezionamento : 20
Numero di pezzi nell' imballaggio secondario : 1
Numero di pezzi in un imballaggio : 20
Peso unitario netto [g] : 390
Grammatura [g] : 502.5
Peso unitario lordo [g] : 464
Lunghezza dell'unità di imballaggio [cm] : 17.5
Larghezza dell'unità di imballaggio [cm] : 5.5
Altezza dell'unità di imballaggio [cm] : 22.5
Peso della scatola di cartone [Kg] : 10.05
Larghezza della scatola di cartone [cm] : 46
Altezza della scatola di cartone [cm] : 20
Lunghezza della scatola di cartone [cm] : 56.5
Volume della scatola di cartone [m³] : 0.05198

Ci riserviamo la possibilità di introdurre delle modifiche tecniche. I dati contenuti in questo materiale non sono legalmente vincolanti.
Fotometria: risultati conseguiti durante l'esame di una singola unità del prodotto. ul. Objazdowa 1-3, 41-922 Radzionków, Poland

IT

38497 ACETE 30W CCT SE GR
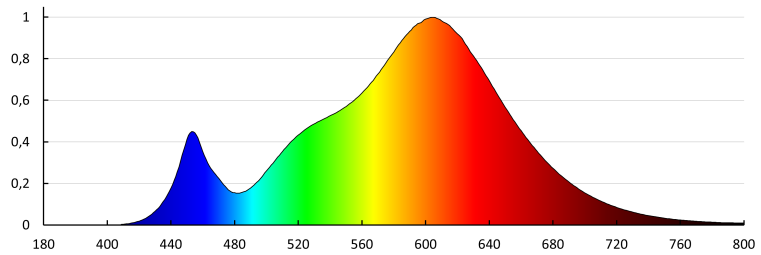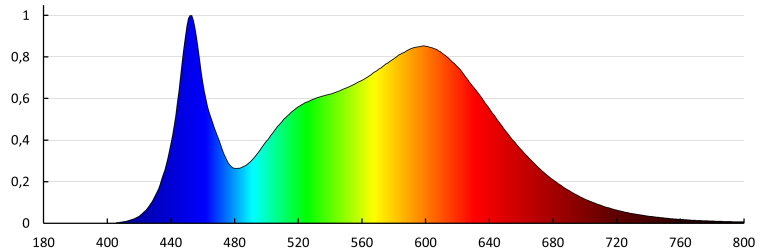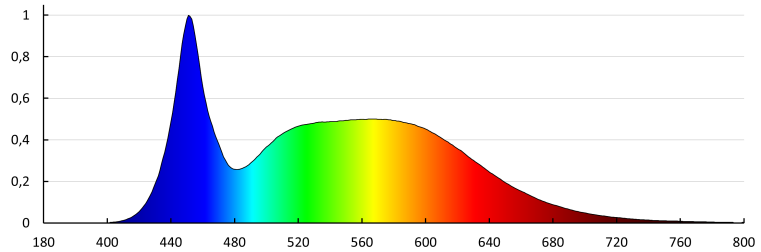
Proiettore a LED